Lietošanas instrukcija

iekārtas lietotājam

Vadības ierīce ar 7 collu krāsu skārienekrānu

VITODENS 200-W/222-W/222-F/242-F

6131284 LV 6/2019

Lūdzu uzglabāt!

Jūsu drošībai

⚠ Lūdzu precīzi ievērot šos drošības norādījumus, lai novērstu briesmu un zaudējumu draudus cilvēkiem un materiālajām vērtībām.

Drošības norādījumu paskaidrojumi

⚠ **Bīstamība**
Šī zīme brīdina par iespējamiem kaitējumiem cilvēkiem.

! **Uzmanību**
Šī zīme brīdina par materiālajiem zaudējumiem un kaitējumiem apkārtējai videi.

Norādījums!
Dati ar vārdu "norādījums" satur papildus informāciju.

Mērķauditorija

Šī lietošanas instrukcija paredzēta apkures iekārtas lietotājiem.
Šo iekārtu drīkst lietot arī bērni no astoņu gadu vecuma, kā arī personas ar ierobežotām fiziskām vai garīgām spējām vai personas ar nepietiekamu pieredzi un zināšanām, ja šīs personas tiek uzraudzītas vai tās tikušas instruētas par iekārtas drošu lietošanu un saprot ar to saistīto risku.

! **Uzmanību**
Uzraugiet bērnus, kas atrodas iekārtas tuvumā.
- Bērni nedrīkst rotaļāties ar iekārtu.
- Bērni bez uzraudzības nedrīkst veikt iekārtas tīrīšanu un apkopes darbus.

Iekārtas pieslēgšana

- Iekārtu pieslēgt un tās ekspluatāciju uzsākt drīkst tikai autorizēti speciālisti.
- Lietojiet iekārtu tikai ar piemērotu kurināmo.
- Ievērojiet norādītos elektriskās sistēmas pieslēgšanas noteikumus.
- Esošās instalācijas izmaiņas atļauts veikt tikai autorizētiem speciālistiem.

⚠ **Bīstamība**
Nelietpratīgi veikti darbi, strādājot pie apkures iekārtas, var novest pie dzīvībai bīstamiem nelaimes gadījumiem.
- Gāzes instalācijas darbus drīkst veikt tikai montieri, kuriem ir atbildīgā gāzes apgādes uzņēmuma atļauja.
- Elektroinstalācijas darbus drīkst veikt tikai kvalificēti speciālisti – elektriķi.

Darbs pie iekārtas

- Iekārtas iestatījumus un ar to saistītos darbus veiciet tikai atbilstoši šīs lietošanas instrukcijas norādēm. Papildu ar iekārtu saistītos darbus atļauts veikt tikai autorizētiem speciālistiem.
- Iekārtu neatvērt.
- Nenoņemt pārsegus.
- Neizmainīt vai nedemontēt montāžas detaļas vai uzstādītus piederumus.
- Neatvērt vai nepievilkt cauruļu savienojumus.

⚠ **Bīstamība**
Karstu virsmu sekas var būt apdegumi.
- Iekārtu neatvērt.
- Karstajām virsmām nepieskarties pie neizolētajām caurulēm, armatūrām un dūmgāzu caurulēm.

Iekārtas bojājumi

⚠ **Bīstamība**
Bojātas iekārtas apdraud Jūsu drošību.
Pārbaudīt, vai iekārtām nav ārēju bojājumu.
Nesākt ekspluatēt bojātas iekārtas.

6131284

Jūsu drošībai (Turpinājums)

Kas jādara, sajūtot gāzes smaku

Bīstamība
Izplūdusi gāze var izraisīt eksploziju, tādējādi radot smagas traumas.
- Nesmēķēt! Novērst atklātas uguns un dzirksteļu veidošanos. Nekādā gadījumā nespiest elektriskā apgaismojuma un elektroierīču slēdžus.
- Aizgriezt gāzes noslēgšanas krānu.
- Atvērt logus un durvis.
- Izvest cilvēkus no bīstamās zonas.
- Paziņot gāzes un elektroapgādes uzņēmumiem, kā arī specializētajam uzņēmumam, atrodoties ārpus ēkas.
- No drošas vietas (atrodoties ārpus ēkas) pārtraukt strāvas padevi ēkai.

Rīcība, sajūtot izplūdes gāzu smaku

Bīstamība
Izplūdes gāzes var izraisīt dzīvībai bīstamu saindēšanos.
- Izslēgt apkures iekārtu.
- Izvēdināt iekārtas atrašanās telpu.
- Aizvērt dzīvojamo telpu durvis.

Kas jādara ugunsgrēka gadījumā

Bīstamība
Ugunsgrēka gadījumā pastāv sadegšanas un sprādziena bīstamība.
- Izslēgt apkures iekārtu.
- Aizgriezt kurināmā cauruļvadu bloķēšanas vārstus.
- Ugunsgrēka gadījumā uguns dzēšanai izmantojiet pārbaudītus ABC klases ugunsdzēšamos aparātus.

Rīcība, ūdenim iztekot no iekārtas

Bīstamība
Ja no iekārtas iztek ūdens, pastāv strāvas trieciena risks.
- Apkures iekārtu izslēgt pie ārējās atslēgšanas ierīces (piem., drošinātāju kārba, mājas strāvas sadalītājs).
- Sazinieties ar savu specializēto siltumtehnikas uzņēmumu.

Jūsu drošībai (Turpinājums)

Uzvedība apkures iekārtas traucējumu laikā

Bīstamība
Traucējumu ziņojumi norāda uz bojājumiem apkures iekārtā. Nenovērstiem traucējumiem var būt dzīvību apdraudošas sekas.
Traucējumu ziņojumus neapstiprināt vairākkārt neilgā laika periodā. Paziņot specializētajam uzņēmumam, lai izanalizētu iemeslus un novērstu bojājumu.

Prasības iekārtas uzstādīšanas telpai

Bīstamība
Aizvērtas gaisa pieplūdes atveres izraisa degšanai nepieciešamā gaisa nepietiekamību. Tādējādi var rasties nepilnīga sadegšana un veidoties dzīvībai bīstams oglekļa monoksīds.
Neaizsprostot un neaizvērt esošās pieplūdes gaisa atveres.
Neveikt nekādas izmaiņas konstruktīvajos apstākļos, jo tās var ietekmēt drošu ekspluatāciju (piem., vadu izvietošana, apšuvumi vai sadalošās sienas).

Bīstamība
Viegli uzliesmojoši šķidrumi un materiāli (piem., benzīns, šķīdinātāji un tīrīšanas līdzekļi, krāsas vai papīrs) var izraisīt atgāzes un ugunsgrēkus.
Šādas vielas neglabāt vai neizmantot apkures telpā un tiešā apkures iekārtas tuvumā.

Uzmanību
Nepiemēroti apkārtējās vides apstākļi var izraisīt apkures iekārtas bojājumus un apdraudēt tās drošu darbību.
- Nodrošināt temperatūru telpā virs 0 °C un zem 35 °C.
- Nepieļaut gaisa piesārņošanu ar halogenogļūdeņražiem (ko satur, piem., krāsas, šķīdinātāji un tīrīšanas līdzekļi) un intensīvu putekļu veidošanos (piem., veicot slīpēšanas darbus).
- Nepieļaut ilgstoši paaugstinātu gaisa mitrumu (piem., nepārtraukti žāvējot veļu).

Izmantotā gaisa, atgāzes iekārtas

Ekspluatējot iekārtas ar izmantotā gaisa atverēm brīvā dabā (tvaika nosūcējiem, izmantotā gaisa iekārtām, kondicionieriem) ar nosūkšanu var rasties minimālais spiediens. Vienlaicīgi darbinot apkures katlu, var veidoties atgāzu atpakaļplūsma.

Bīstamība
Vienlaicīga apkures katla ekspluatēšana ar iekārtām ar izmantotā gaisa izvadīšanu ārā ar atgāzu atpakaļplūsmu var izraisīt dzīvībai bīstamu saindēšanos.
Veikt piemērotus pasākumus pietiekamai degšanai nepieciešamā gaisa pievadei. Ja nepieciešams, sazinieties ar Jūsu specializēto siltumtehnikas uzņēmumu.

Papildu komponenti, rezerves daļas un dilstošas detaļas

Uzmanību
Komponenti, kas nav pārbaudīti kopā ar apkures iekārtu, var kaitēt apkures iekārtai vai negatīvi ietekmēt tās darbību.
Detaļu montāžu vai nomaiņu drīkst veikt tikai specializēts uzņēmums.

6131284

Satura rādītājs

1. Atbildība 8

2. Ievada informācija
Simboli 9
Termini 9
Izmantošana saskaņā ar noteikumiem 9
Informācija par produktu 10
Programmatūras licences 11
Pirmā ekspluatācijas uzsākšana 11
Jūsu apkures iekārta ir iepriekš iestatīta 11
Padomi enerģijas taupīšanai 12
Padomi komforta palielināšanai 12

3. Par vadību
Vadības pamatprincipi 13
■ Statusa indikācija ar gaismas vadotni 13
Indikācijas displejā 13
■ Gaidstāves indikācija 13
■ Pamatindikācijas 13
■ Sākumekrāns 13
Pogas un simboli 14
■ Izvēļņu rindas pogas un simboli Ⓐ 14
■ Funkciju zonas pogas un simboli Ⓑ 14
■ Navigācijas zonas pogas un simboli Ⓒ 15
„Galvenās izvēlnes“ pārskats 15
■ Pieejamās izvēlnes **„Galvenajā izvēlnē“** 15
Darbības programma 16
■ Telpu apkures un karstā ūdens sagatavošanas darbības programmas 16
■ Īpašas darbības programmas un funkcijas 17
Laika programmas iestatīšanas princips 17
■ Laika programmas un laika fāzes 17
■ Laika fāžu iestatīšana 18
■ Laika programmas kopēšana uz citām nedēļas dienām 19
■ Laika fāžu maiņa 19
■ Laika fāžu dzēšana 19

4. Pamatindikācijas
Pamatindikācija **„Apkures loks“** vai **„Pastāvīga darbība“** 20
Pamatindikācija **„Karstais ūdens“** 20
Pamatindikācija **„Enerģijas kontrolpults“** 20
■ Saules kolektora darbības datu nolasīšana 20
■ Karstā ūdens tvertnes temperatūru nolasīšana 21
■ Siltuma ģeneratora darbības datu nolasīšana 21
■ Enerģijas bilances nolasīšana 22
Pamatindikācija **„Izlase“** 23
Pamatindikācija **„Sistēmas pārskats“** 23

5. Telpu apkure
Apkures loka izvēle 25
Telpu temperatūras iestatīšana vienam apkures lokam 25
■ Temperatūras līmeņu iestatīšana telpu apkurei 25
Telpu apkures ieslēgšana vai izslēgšana (darbības programma) 25
Telpu apkures laika programma 26
■ Laika programmas iestatīšana 26
Apkures raksturlīknes iestatīšana 26
Telpu temperatūras pagaidu pielāgošana 27
■ **„Ilgāk silts“** ieslēgšana 27
■ **„Ilgāk silts“** izslēgšana 27
Telpu temperatūras pielāgošana ilgākas uzturēšanās gadījumā 27
■ **„Brīvdienas mājās“** ieslēgšana 28
■ **„Brīvdienas mājās“** izslēgšana 28
Enerģijas taupīšana ilgas prombūtnes laikā 28

6131284

Satura rādītājs

■ **„Brīvdienu programmas“** ieslēgšana 29
■ **„Brīvdienu programmas“** izslēgšana 29

6. Karstā ūdens sagatavošana

Karstā ūdens temperatūra 30
Karstā ūdens sagatavošanas ieslēgšana un izslēgšana (darbības programma) 30
Karstā ūdens sagatavošanas laika programma 30
■ Laika programmas iestatīšana 30
■ Cirkulācijas sūkņa laika programmas iestatīšana 30
Vienreizēja karstā ūdens sagatavošana ārpus laika programmas 31
■ Vienreizējas karstā ūdens sagatavošanas ieslēgšana 31
■ Vienreizējas karstā ūdens sagatavošanas izslēgšana 31
Paaugstināta dzeramā ūdens higiēna 31
■ Paaugstinātas dzeramā ūdens higiēnas ieslēgšana 31
■ Paaugstinātas dzeramā ūdens higiēnas izslēgšana 32

7. Citi iestatījumi

Piekļuves bloķēšana 33
■ Piekļuves atbloķēšana 33
■ Paroles nomaiņa funkcijai „Piekļuves bloķēšana“ 33
Displeja gaišuma iestatīšana 33
Gaismas vadotnes ieslēgšana un izslēgšana 33
Pogu signāltoņa iestatīšana 34
Apkures loku nosaukumu ievadīšana 34
„Pulksteņa laika“ un **„Datuma“** iestatīšana 34
„Valodas“ iestatīšana 35
„Mērvienību“ iestatīšana 35
Specializētā uzņēmuma kontaktdatu ievade 35
Sākuma ekrāna iestatīšana 35
Tālvadības radiosavienojuma ieslēgšana 36
Interneta piekļuves ieslēgšana un izslēgšana 36
■ WLAN savienojuma ieslēgšana vai izslēgšana 36
■ WLAN savienojuma izveide 36
■ Statiskā IP adresēšana 37
Displeja izslēgšana tīrīšanai 37
Rūpnīcas iestatījumu atjaunošana 37

8. Nolasīšana

Palīgtekstu atvēršana 39
Informācijas nolasīšana 39
Integrētā radio moduļa licences nolasīšana 39
■ Piekļuves punkta ieslēgšana 39
■ Atklātā pirmkoda licences atvēršana 39
■ Third Party Software 40
Apkopes ziņojumu noprasīšana 40
■ Apkopes ziņojuma nolasīšana 41
Traucējuma ziņojuma nolasīšana 41
■ Traucējuma ziņojuma atvēršana 41
■ Degļa atbloķēšana degļa traucējuma gadījumā 42
Ziņojumu sarakstu nolasīšana 42

9. Dūmvada pārbaudes režīms 43

10. Izslēgšana un ieslēgšana

Iekārtas izslēgšana 44
■ Siltuma ģeneratora izslēgšana ar pretaizsalšanas aizsardzības kontroli (**„Atslēgšanas režīms“**) 44
■ Siltuma ģeneratora izslēgšana bez pretaizsalšanas aizsardzības kontroles 44
Iekārtas ieslēgšana 45

11. Kas ir jādara?

Telpas ir pārāk aukstas 47
Telpas ir pārāk siltas 48

6131284

Satura rādītājs (Turpinājums)

Nav karstā ūdens ... 48
Siltais ūdens ir par karstu ... 49
Displejā parādās **„Traucējums“** ... 49
Displejā parādās 🔧un **„Apkope“** ... 49
Displejā parādās **„Vadība bloķēta“** ... 49
Displejā parādās **„Ārējais pieslēgums“** ... 49

12. Uzturēšana kārtībā

Tīrīšana ... 50
Pārbaude un apkope ... 50
- Iekārta ... 50
- Karstā ūdens tvertne ... 50
- Drošības vārsts (siltā ūdens tvertne) ... 50
- Dzeramā ūdens filtrs (ja ir) ... 50

Bojāti pieslēguma vadi ... 50

13. Pielikums

„Galvenās izvēlnes“ pārskats ... 51
Terminu skaidrojumi ... 55
- Atslēgšanas režīms ... 55
- Pazeminātais režīms (pazeminātais apkures režīms) ... 55
- Iekārtas modelis ... 55
- Darbības programma ... 55
- Darbības statuss ... 55
- Darbības režīms ... 55
- Maisītāja paplašināšanas komplekts ... 55
- Grīdas žāvēšana ... 55
- Grīdas apkure ... 55
- Apkures režīms ... 56
- Apkures raksturlīkne ... 56
- Apkures loks ... 58
- Apkures loka sūknis ... 58
- Maisītājs ... 58
- Nakts pazeminināšana ... 59
- No telpu gaisa atkarīgs darbības režīms ... 59
- No telpas temperatūras neatkarīgs darbības režīms ... 59
- Telpu temperatūra ... 59
- Atpakaļgaitas temperatūra ... 59
- Drošības vārsts ... 59
- Saules kolektora loka sūknis ... 59
- nepieciešamā temperatūra ... 59
- Vasaras režīms ... 59
- Tvertnes uzpildes sūknis ... 60
- Temperatūras noteiktā vērtība ... 60
- Dzeramā ūdens filtrs ... 60
- Turpgaitas temperatūra ... 60
- No laika apstākļiem atkarīgs darbības režīms ... 60
- Laika programma ... 60
- Cirkulācijas sūknis ... 60

Norāde par utilizāciju ... 60
- Iepakojuma utilizācija ... 60
- Galējā apkures iekārtas ekspluatācijas pārtraukšana un utilizācija ... 61

14. Pamatvārdu saraksts ... 62

6131284

Atbildība

Netiek nesta atbildība par negūto peļņu, izpalikušiem ietaupījumiem, vai citiem tiešiem vai netiešiem izrietošajiem zaudējumiem, kas radušies izmantojot iekārtā integrēto WLAN saskarni vai attiecīgo interneta pakalpojumu. Netiek nesta atbildība par bojājumiem, kas radušies nepareizas lietošanas rezultātā.
Atbildība aprobežojas ar parasti sastopamajiem bojājumiem, ja būtiskas līgumsaistības tiek pārkāptas vieglas nolaidības dēļ, kuru ievērošana nodrošina pienācīgu līguma izpildi.
Atbildības ierobežojums nav piemērojams, ja kaitējums radīts tīši vai rupjas nolaidības dēļ, vai, ja saskaņā ar likumdošanu par atbildību par preces vai pakalpojumu trūkumiem pastāv obligāta atbildība.

Spēkā ir Viessmann Vispārīgie pārdošanas nosacījumi, kas ir iekļauti aktuālajā Viessmann cenrādī.
Viessmann lietojumprogrammu izmantošanai tiek piemēroti attiecīgie datu aizsardzības un lietošanas nosacījumi. Pašpiegādes ziņojumi un e-pasta pakalpojumi ir tīklu operatoru pakalpojumi, par kuriem Viessmann atbildību nenes. Attiecībā uz to spēkā ir attiecīgā tīkla operatora darījumu noteikumi.

Simboli

Simbols	Nozīme
	Norāde uz citu dokumentu ar plašāku informāciju
1.	Darba soļi attēlā: Numerācija atbilst darba norises secībai.
!	Brīdinājums par mantiskajiem zaudējumiem un kaitējumu videi
	Spriegumu vadoša zona
	Īpaši ņemt vērā.
	▪ Detaļai ir dzirdami jānofiksējas. vai ▪ Akustiskais signāls
	▪ Ievietot jaunu detaļu. vai ▪ Savienojumā ar instrumentu: notīrīt virsmu.
	Detaļu utilizēt atbilstoši noteikumiem.
	Detaļu nodot piemērotā savākšanas vietā. Detaļu **neizmest** sadzīves atkritumos.

Termini

Lai labāk izprastu Jūsu vadības ierīces funkcijas, daži tehniskie termini ir izskaidroti sīkāk. Šo informāciju atradīsiet pielikuma nodaļā „Terminu skaidrojumi“.

Izmantošana saskaņā ar noteikumiem

Atbilstoši noteikumiem iekārtu slēgtās apkures sistēmās atbilstoši EN 12828 drīkst instalēt un ekspluatēt, ņemot vērā attiecīgās montāžas, tehniskās apkopes un ekspluatācijas instrukcijas. Tā ir paredzēta tikai dzeramā ūdens kvalitātes apkures ūdens uzsildīšanai.

Izmantošana saskaņā ar noteikumiem paredz, ka ir veikta stacionāra instalācija savienojumā ar iekārtai specifiskiem, atļautiem komponentiem.

Saimnieciska vai industriāla izmantošana citiem mērķiem kā telpu apsildei vai dzeramā ūdens uzsildīšanai tiek uzskatīta par noteikumiem neatbilstošu.

Ārpus šīm, citai izmantošanai katrā atsevišķā gadījumā ir jāiegūst ražotāja atļauju.

Izmantošana saskaņā ar noteikumiem (Turpinājums)

Iekārtas nepareiza lietošana vai neatbilstoša apkalpošana (piem., iekārtas ekspluatētāja veikta iekārtas atvēršana) ir aizliegta un izraisa garantijas zudumu. Nepareiza lietošana ir arī tad, ja apkures sistēmas komponentes tiek mainītas savā noteikumiem atbilstošajā funkcijā (piem., aizveriet dūmgāzu un gaisa padeves ceļus).

Informācija par produktu

Katla un apkures loku vadības ierīce, kas paredzēta šādiem darbības režīmiem:
- No laikapstākļiem atkarīgs darbības režīms
- Pastāvīga darbība
- No telpu temperatūras atkarīgs darbības režīms

Uzsākot ekspluatāciju, Jūsu specializētais uzņēmums konfigurē darbības režīmu atbilstoši Jūsu iekārtai. Šajā instrukcijā ir aprakstīti visi trīs darbības režīmi.

No laikapstākļiem atkarīgs darbības režīms

Att. 1

No laikapstākļiem atkarīgā darbības režīmā turpgaitas temperatūra tiek regulēta atkarībā no āra temperatūras. Jo zemāka āra temperatūra, jo augstāka ir turpgaitas temperatūra. Tādējādi vēsās dienās tiek nodrošināts lielāks siltums telpu apkurei nekā siltākās dienās. No laikapstākļiem atkarīgā darbības režīmā ar vadības ierīci iespējams vadīt 1 apkures loku bez maisītāja un līdz 2 apkures lokiem ar maisītāju.

Pastāvīga darbība

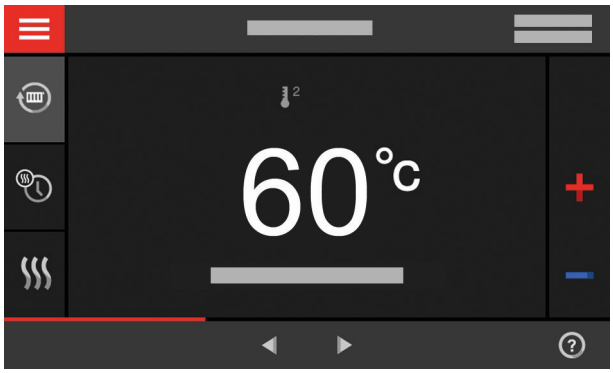

Att. 2

Pastāvīgā darbības režīmā siltuma ģenerators nodrošina apkures ūdeni ar nemainīgu turpgaitas temperatūru neatkarīgi no āra temperatūras.
Pastāvīgā darbības režīmā ar vadības ierīci iespējams vadīt 1 apkures loku bez maisītāja un līdz 2 apkures lokiem ar maisītāju.

No telpu temperatūras atkarīgs darbības režīms

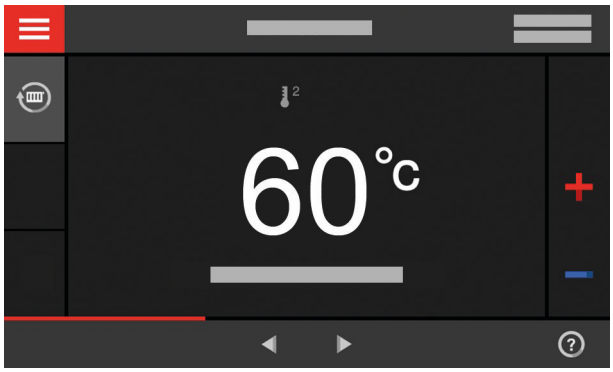

Att. 3

No telpu temperatūras atkarīgā darbības režīmā telpu apkure tiek ieslēgta vai izslēgta atkarībā no telpu temperatūras. Turpgaitas temperatūra ir nemainīga.
No telpu temperatūras atkarīgā darbības režīmā ar vadības ierīci iespējams vadīt 1 apkures loku bez maisītāja.

6131284

Informācija par produktu (Turpinājums)

Ekspluatācija

Vadības ierīce ir integrēta siltuma ģeneratorā un regulē visas Jūsu iekārtas funkcijas. Vadības ierīce tiek lietota, izmantojot 7 collu krāsu skārienekrānu.
Vadības ierīcē ir integrēts WLAN modulis. Tādējādi iekārtu iespējams vadīt arī attālināti ar lietotnes starpniecību, izmantojot internetu.

No laikapstākļiem atkarīgā darbības režīmā dažas funkcijas Jūs varat iestatīt, izmantojot tālvadību, bet no telpu temperatūras atkarīgā darbības režīmā - izmantojot telpu temperatūras regulēšanas ierīci.

Programmatūras licences

Šis produkts satur arī trešo pušu programmatūras, ieskaitot atklātā pirmkoda programmatūru. Ievērojot attiecīgos licences nosacījumus, Jums ir tiesības izmantot šo trešās puses programmatūru.

- Integrētā radio moduļa licences: Skatīt 39. lpp.
- Vadības bloka licences: Skatīt 39. lpp.

Pirmā ekspluatācijas uzsākšana

Ierīces pirmās ekspluatācijas uzsākšana un pielāgošana vietējiem un konstruktīvajiem apstākļiem, kā arī instruēšana par tās lietošanu jāveic Jūsu specializētajam siltumtehnikas uzņēmumam.

Kā jaunas sadedzināšanas iekārtas lietotājam, Jūsu pienākums ir pieteikt Jūsu sadedzināšanas iekārtu attiecīgā iecirkņa atbildīgajam skursteņslauķim. Iecirkņa skursteņslauķis informēs Jūs par viņa tālāko rīcību saistībā ar Jūsu sadedzināšanas iekārtu (piem., regulārie mērījumi, tīrīšana).

Jūsu apkures iekārta ir iepriekš iestatīta

Jūsu apkures iekārta ir jau iepriekš iestatīta rūpnīcā un pēc specializētā uzņēmuma veiktas ekspluatācijas uzsākšanas ir gatava darbam:

Telpu apkure no laikapstākļiem atkarīgā darbības režīmā
- Laikā no **plkst. 06:00 līdz 22:00** telpas tiek apkurinātas ar 20 °C **„telpu temperatūras nepieciešamo vērtību“** (normālā telpu temperatūra).
- Laikā no **plkst. 22:00 līdz 06:00** telpas tiek apkurinātas ar 3 °C **„pazeminātо telpu temperatūras nepieciešamo vērtību“** (pazeminātā telpu temperatūra, pretaizsalšanas aizsardzība).

Telpu apkure pastāvīgajā darbības režīmā
- Laikā no **plkst. 06:00 līdz 22:00** turpgaitas temperatūras nepieciešamā vērtība sasniedz 60 °C (**„Normālā turpgaitas temperatūras nepieciešamā vērtība“**)
- Laikā no **plkst. 22:00 līdz 06:00** turpgaitas temperatūras nepieciešamā vērtība sasniedz 50 °C (**„Pazeminātā turpgaitas temperatūras nepieciešamā vērtība“**, pretaizsalšanas aizsardzība)

Telpu apkure no telpu temperatūras atkarīgā darbības režīmā
- Telpas tiek apkurinātas atbilstoši telpu temperatūras regulēšanas ierīces iestatījumiem.

Karstā ūdens sagatavošana
- Laikā no **plkst. 05:30 līdz 22:00** dzeramais ūdens tiek uzsildīts līdz 50 °C **„karstā ūdens temperatūras nepieciešamajai vērtībai“**. Ja ir uzstādīts cirkulācijas sūknis, tas ir ieslēgts.
- Laikā no **plkst. 22:00 līdz 05:30** karstā ūdens tvertnes pēcapsilde nenotiek. Ja ir uzstādīts cirkulācijas sūknis, tas ir izslēgts.
  Norādījums!
  *Pirms **plkst. 22:00** uzsākta karstā ūdens sagatavošana paliek ieslēgta, līdz tiek sasniegta karstā ūdens temperatūras nepieciešamā vērtība.*

Pretaizsalšanas aizsardzība
- Jūsu siltuma ģeneratoram un, ja nepieciešams, karstā ūdens tvertnei tiek nodrošināta aizsardzība pret aizsalšanu.

Ziemas/vasaras laika pārslēgšana
- Pārslēgšana notiek automātiski.

Datums un pulksteņa laiks
- Datumu un pulksteņa laiku ir iestatījis Jūsu specializētais uzņēmums.

Iestatījumus Jūs jebkurā laikā varat mainīt atbilstoši Jūsu vēlmēm.

6131284

Jūsu apkures iekārta ir iepriekš iestatīta (Turpinājums)

Strāvas padeves pārtraukums
Strāvas padeves pārtraukuma gadījumā visi iestatījumi saglabājas.

Padomi enerģijas taupīšanai

Enerģijas taupīšana telpu apkures laikā

- Nepārkuriniet telpas. Ar katru samazināto telpu temperatūras grādu iespējams ietaupīt līdz pat 6 % no apkures izmaksām.
  No laikapstākļiem atkarīgs darbības režīms un no telpu temperatūras atkarīgs darbības režīms:
  Iestatiet Jūsu normālo telpu temperatūru (**„Telpu temperatūras nepieciešamā vērtība“**) ne augstāk kā 20 °C: Skatīt 25. lpp.
- Apkuriniet savas telpas naktī vai regulāras prombūtnes laikā ar pazeminātu telpu temperatūru:
  - No laikapstākļiem atkarīgs darbības režīms:
    Pazeminātā telpu temperatūra
  - Pastāvīga darbība un no telpu temperatūras atkarīgs darbības režīms
    Pazeminātā turpgaitas temperatūra

  Iestatiet šim nolūkam laika programmu telpu apkurei (**„Laika programma apkurei“**): Skatīt 26. lpp.
  No telpu temperatūras atkarīgā darbības režīmā laika programmu telpu apkurei Jūs varat iestatīt tikai ar telpu temperatūras regulēšanas ierīci.
  Skat. telpu temperatūras regulēšanas ierīces lietošanas pamācību
- Lai nevajadzīgās funkcijas izslēgtu (piem., telpu apkure vasarā), iestatiet darbības programmu **„Atslēgšanas režīms“** attiecīgajiem apkures lokiem: Skatīt 25. lpp.
- Tikai no laikapstākļiem atkarīgā darbības režīmā: Aizceļojot iestatiet režīmu **„Brīvdienu programma“**: skatīt 28. lpp.
  Jūsu prombūtnes laikā telpu temperatūra tiek pazeminā̄ta un karstā ūdens sagatavošana – izslēgta.

Enerģijas ietaupījums karstā ūdens sagatavošanai

- Uzsildiet karsto ūdeni naktī vai regulāras prombūtnes laikā iestatiet zemāku temperatūru. Šim nolūkam iestatiet laika programmu karstā ūdens sagatavošanai: skatīt 30. lpp.
- Iestatiet karstā ūdens cirkulāciju tikai tajos periodos, kad regulāri patērējat karsto ūdeni. Šim nolūkam iestatiet laika programmu cirkulācijas sūknim: skatīt 30. lpp.

Lai uzzinātu par citām enerģijas taupīšanas funkcijām, sazinieties ar savu specializēto uzņēmumu.

Padomi komforta palielināšanai

Vairāk komforta Jūsu telpās

- Iestatiet sev vēlamo temperatūru: skatīt 25. lpp.
- Iestatiet apkures loku laika programmu tā, lai Jūsu labsajūtai vēlamā temperatūra tiktu sasniegta automātiski, kad esat klātesošs: skatīt 26. lpp.
  No telpu temperatūras atkarīgā darbības režīmā laika programmu telpu apkurei Jūs varat iestatīt tikai ar telpu temperatūras regulēšanas ierīci.
- Tikai no laikapstākļiem atkarīgam darbības režīmam: Iestatiet apkures raksturlīknes tā, lai Jūsu telpas visa gada garumā tiktu apkurinātas ar Jūsu izvēlēto optimālo temperatūru: skatīt 26. lpp.
- Tikai no laikapstākļiem atkarīgam un pastāvīgam darbības režīmam:
  Ja Jums īslaicīgi nepieciešama augstāka telpu temperatūra, iestatiet **„Ilgāk silts“**: skatīt 27. lpp.
  Piemērs: Vēlu vakarā ar laika programmu ir iestatīta pazeminā̄ta telpu temperatūra. Viesi paliek ilgāk.
- Tikai no laikapstākļiem atkarīgam darbības režīmam: Ja uzturaties dzīvoklī ilgāk kā parasti, iestatiet funkciju **„Brīvdienas mājās“** 🛋: skatīt 27. lpp.
  Piem., svētku dienās vai tad, kad bērniem ir skolas brīvlaiks.

Pieprasījumam atbilstoša karstā ūdens sagatavošana

- Iestatiet karstā ūdens sagatavošanas laika programmu tā, lai karstais ūdens tiktu nodrošināts Jūsu ieradumiem atbilstošā daudzumā: skatīt 30.lpp.
  Piemēram: Jums no rīta nepieciešams lielāks karstā ūdens daudzums nekā dienas laikā.
- Iestatiet cirkulācijas sūkņa laika programmu tā, lai biežāka karstā ūdens patēriņa laikā karstais ūdens krānā būtu nekavējoties pieejams: skatīt 30. lpp.
- Ja Jums īslaicīgi nepieciešama augstāka karstā ūdens temperatūra, iestatiet „Vienreizēja karstā ūdens sagatavošana ārpus laika programmas“: skatīt 31. lpp.

6131284

Vadības pamatprincipi

Skārienekrāns

Visus iekārtas iestatījumus Jūs varat veikt centralizēti ar vadības ierīces palīdzību.
Vadības ierīce ir aprīkota ar **skārienekrānu**. Lai veiktu iestatījumus un nolasījumus, spiediet uz paredzētajām pogām.

Tālvadība no laikapstākļiem atkarīgam darbības režīmam

Ja Jūsu telpās ir uzstādītas tālvadības, iestatījumus varat veikt arī ar tālvadības pultīm.

Skat. Tālvadības sistēmas lietošanas pamācību

Telpu temperatūras regulēšanas ierīce, izmantojot no telpu temperatūras atkarīgu darbības režīmu

Ja Jūsu telpās ir uzstādīta telpu temperatūras regulēšanas ierīce, dažus iestatījumus varat veikt arī ar telpu temperatūras regulēšanas ierīci.

Skat. Telpu temperatūras regulēšanas ierīces lietošanas pamācību

Statusa indikācija ar gaismas vadotni

Atkarībā no siltuma ģeneratora, vadības ierīces apakšējā vai augšējā malā darbības laikā tiek parādīta sarkana gaismas josla (gaismas vadotne).

Indikācijas nozīme:
- Gaismas vadotne lēnām pulsē:
  Displejs atrodas gaidstāves režīmā.
- Gaismas vadotne pastāvīgi deg:
  Jūs lietojat vadības ierīci. Katru ievades procesu apstiprina īss zibsnis.
- Gaismas vadotne ātri mirgo:
  Iekārtā ir traucējums.

Norādījums!
Jūs varat gaismas vadotni izslēgt. Skatīt 33. lpp.

Indikācijas displejā

Gaidstāves indikācija

Pēc ilgāka pārtraukuma indikācija vispirms pārslēdzas uz **Gaidstāves indikāciju**.

Vēl pēc pāris minūtēm displeja apgaismojums izslēdzas.

Pamatindikācijas

Pamatindikācijās Jums ir pieejami svarīgākie iestatījumi un nolasījumi.

Ar ◀ ▶ ir iespējams izvēlēties kādu no šādām pamatindikācijām:
- Apkures loks vai Pastāvīga darbība
- Karstais ūdens
- Enerģijas kontrolpults
- Izlase
- Sistēmas pārskats

Papildu informācija par pamatindikācijām: Skatiet sākot no 20. lpp.

Sākumekrāns

Pēc vadības ierīces ieslēgšanas vai aktivizēšanas tiek parādīts sākumekrāns.

Piegādes stāvoklī kā sākumekrāns tiek parādīta pamatindikācija **„Apkures loks“** vai **„Pastāvīga darbība“**. Indikācija ir atkarīga no darbības režīma (no laikapstākļiem atkarīga darbība, pastāvīga darbība, no telpu temperatūras atkarīga darbība). Sākumekrānam Jūs varat noteikt citu pamatindikāciju: Skatīt 35. lpp.

6131284

Indikācijas displejā (Turpinājums)

Tā Jūs varat atvērt sākumekrānu:
- Gaidstāves indikācija ir aktīva: Nospiediet kaut kur uz displeja.
- Jūs atrodaties **„Galvenajā izvēlnē“**: Nospiediet ⌂.

Norādījums!
Jūs varat bloķēt sākumekrāna piekļuvi: Skatīt 33. lpp. Šādā gadījumā Jūs nevarēsiet veikt iestatījumus ne sākumekrānā, ne galvenajā izvēlnē.
*Tiek parādīts **„Piekļuve bloķēta“**.*

Pogas un simboli

Att. 4 Piemērs: No laikapstākļiem atkarīgs darbības režīms

Ⓐ Izvēļņu rinda
Ⓑ Funkcijas nozare
Ⓒ Navigācijas zona

Norādījums!
No telpu temperatūras atkarīgam darbības režīmam dažas funkcijas nav pieejamas. Ja nepieciešams, šīs funkcijas var iestatīt ar telpu temperatūras regulēšanas ierīci, piem. Laika programmas telpu apkurei.

Izvēļņu rindas pogas un simboli Ⓐ

Norādījums!
No telpu temperatūras atkarīgam darbības režīmam ne visas pogas un simboli ir pieejami, piem. apkures loka izvēle.

≡	Jūs atverat **„Galveno izvēlni“**.
„Apkures loks ...“	Jūs izvēlaties apkures loku. ***Norādījums!*** *Izvēle ir pieejama tikai tad, ja Jūsu iekārtā ir vairāki apkures loki.*

Sistēmas dati:
- Datums
- Pulksteņa laiks

Saskarnes:
- Nav datu pārraides
- Nav WLAN savienojuma
- Savienojuma izveide
- Komunikācijas kļūda
- WLAN savienojums ir aktīvs (ļoti zema uztveršanas kvalitāte).
- WLAN savienojums ir aktīvs (zema uztveršanas kvalitāte).
- WLAN savienojums ir aktīvs (vidēja uztveršanas kvalitāte).
- WLAN savienojums ir aktīvs (augsta uztveršanas kvalitāte).

Funkciju zonas pogas un simboli Ⓑ

Pamatindikāciju pogas: Skatīt sākot no 20. lpp.

Norādījums!
- *Pieejamās pogas un simboli ir atkarīgi no darbības režīma: No laikapstākļiem atkarīga darbība, pastāvīga darbība, no telpu temperatūras atkarīga darbība.*
- *Simboli nav redzami pastāvīgi, bet gan atkarībā no iekārtas modeļa un darbības stāvokļa.*

6131284

Pogas un simboli (Turpinājums)

Simboli

- Pretaizsalšanas aizsardzība aktivēta
- [1] Telpu apkure ar pazeminātu telpu temperatūru no laikapstākļiem atkarīgā darbības režīmā
  Telpu apkure ar pazeminātu turpgaitas temperatūru pastāvīgā darbības režīmā vai no telpu temperatūras atkarīgā darbības režīmā
- [2] Telpu apkure ar normālu telpu temperatūru no laikapstākļiem atkarīgā darbības režīmā
  Telpu apkure ar normālu turpgaitas temperatūru pastāvīgā darbības režīmā vai no telpu temperatūras atkarīgā darbības režīmā
- [3] Tikai no laikapstākļiem atkarīgam un pastāvīgam darbības režīmam:
  Telpu apkure ar komfortablu telpu temperatūru no laikapstākļiem atkarīgā darbības režīmā
  Telpu apkure ar komfortablu turpgaitas temperatūru pastāvīgā darbības režīmā
- Tikai no laikapstākļiem atkarīgam un pastāvīgam darbības režīmam:
  Ir ieslēgta brīvdienu programma.
- Tikai no laikapstākļiem atkarīgam un pastāvīgam darbības režīmam:
  Ir ieslēgta funkcija "Brīvdienas mājās".

Navigācijas zonas pogas un simboli Ⓒ

Norādījums!
Pieejamās pogas un simboli ir atkarīgi no darbības režīma: No laikapstākļiem atkarīga darbība, pastāvīga darbība, no telpu temperatūras atkarīga darbība

- Jūs atgriežaties atpakaļ uz sākumekrānu.
- Jūs izvēlnē pārvietojaties vienu soli atpakaļ.
  Vai
  Jūs pārtraucat uzsāktu iestatījumu.
- WLAN bezvadu lokālais tīkls ir izslēgts: Skatīt 36. lpp.
- Jūs apstiprināt izmaiņas.
- Jūs veicat izmaiņas izvēlnē.
- Jūs izsaucat palīgtekstu.
- Jūs atverat ziņojumus
- Jūs atverat vēlamo enerģijas bilances periodu.
  Papildu informācija: Skatīt 22. lpp.
- Jūs pārvietojaties izvēlnē.
  Vai
  Jūs pārejat uz citu indikācijas jomu , piem., uz **„Sistēmas pārskats “**.

„Galvenās izvēlnes“ pārskats

„Galvenajā izvēlnē“ Jūs varat veikt un nolasīt **visus** vadības ierīces funkciju apjoma iestatījumus.

„Galveno izvēlni“ Jūs varat atvērt šādi:

- Ekrānsaudzētājs ir aktivizēts:
  Uzspiediet kaut kur uz displeja un pēc tam uz ☰.
- Jūs atrodaties sākumekrānā:
  Nospiediet ☰.
- Jūs atrodaties kādā izvēlnes logā:
  Nospiediet uz ⌂ un pēc tam uz ☰.

Pieejamās izvēlnes „Galvenajā izvēlnē“

Norādījums!
Pieejamās pogas un simboli ir atkarīgi no darbības režīma: No laikapstākļiem atkarīga darbība, pastāvīga darbība, no telpu temperatūras atkarīga darbība.

- **„Apkure“**
  Lai veiktu citus telpu apkures iestatījumus, piem. temperatūras nepieciešamās vērtības.
  Papildu informācija: Skatīt 25. lpp.
- **„Pārbaudes režīms“**
  Tikai skursteņslauķim
  Papildu informācija: Skatīt 43. lpp.
- **„Karstais ūdens“**
  Karstā ūdens temperatūras iestatīšanai, piem., **„Karstā ūdens temperatūrai“**.
  Papildu informācija: Skatīt 30. lpp.
- **„Iestatījumi“**
  Piem., Ekrāna iestatījums
  Papildu informācija: Skatīt 33. lpp.
- **„Informācija“**
  Darbības datu nolasīšanai
  Papildu informācija: Skatīt 39. lpp.

„Galvenās izvēlnes“ pārskats (Turpinājums)

Tikai no laikapstākļiem atkarīgam un pastāvīgam darbības režīmam:
„Brīvdienu progamma“
Enerģijas taupīšanas funkcija **„Brīvdienu programma“**
Papildu informācija: Skatīt 28. lpp.

Tikai no laikapstākļiem atkarīgam un pastāvīgam darbības režīmam:
„Brīvdienas mājās“
Funkcija **„Brīvdienas mājās“**
Papildu informācija: Skatīt 27. lpp.

„Ziņojumu saraksti“
Esošo ziņojumu nolasīšanai
Papildu informācija par ziņojumiem: Skatīt 40, 41 un 42. lpp.

„Serviss“
Tikai speciālistiem

Izvēlnes pārskats atrodams 51. lpp.

Darbības programma

Telpu apkures un karstā ūdens sagatavošanas darbības programmas

Norādījums!
Darbības programmas telpu apkurei un karstā ūdens sagatavošanai Jūs varat iestatīt atsevišķi vienu no otras.

Simbols	Darbības programma	Funkcija
Telpu apkure		
	„Apkure“	Izvēlētā apkures loka telpas tiek apkurinātas atbilstoši telpu temperatūras vai turpgaitas temperatūras un laika programmas iestatījumiem (skatiet nodaļu „Telpu apkure“). ***Norādījums!*** *Laika programmu telpu apkurei no telpu temperatūras atkarīgā darbības režīmā var iestatīt tikai ar telpu temperatūras regulēšanas ierīci: Skatīt telpu temperatūras regulēšanas ierīces lietošanas instrukciju.*
	„Atslēgšanas režīms“	▪ Telpu apkure nenotiek ▪ Siltuma ģeneratora pretaizsalšanas aizsardzība ir aktivizēta.
Karstā ūdens sagatavošana		
	„Karstais ūdens“ „IESL.“	Karstā ūdens uzsildīšana notiek atbilstoši karstā ūdens temperatūras un laika programmas iestatījumiem (skat. nodaļu „Karstā ūdens sagatavošana“).
	„Karstais ūdens“ „IZSL.“	▪ Karstā ūdens sagatavošana nenotiek ▪ Karstā ūdens tvertnes pretaizsalšanas aizsardzība ir aktivizēta.

6131284

Darbības programma (Turpinājums)

Īpašas darbības programmas un funkcijas

- **„Grīdas žāvēšana“**
  Šo funkciju aktivizē Jūsu specializētais uzņēmums. Jūsu grīdas segums tiek žāvēts saskaņā ar noteiktu laika programmu (temperatūras un laika profils) un atbilstoši izmantotajiem būvmateriāliem. Grīdas seguma žāvēšanas laikā (maks. 32 dienas) nav spēkā Jūsu veiktie telpu apkures iestatījumi. Karstā ūdens sagatavošana nenotiek. Funkciju **„Grīdas žāvēšana“** var mainīt vai izslēgt Jūsu specializētais uzņēmums.
- **„Ārējais pieslēgums“**
  Vadības ierīcē iestatītā darbības programma tika pārslēgta, izmantojot ārēju pārslēdzēju (piem. , paplašinājumu EM-EA1 (elektroniskais modulis DIO). Kamēr ir aktīvs ārējais pieslēgums, Jūs nevarat mainīt darbības programmu ar vadības ierīci.
- Tikai no laikapstākļiem atkarīgam un pastāvīgam darbības režīmam:
  „Brīvdienu programma“: skatīt 28. lpp.
- Tikai no laikapstākļiem atkarīgam un pastāvīgam darbības režīmam:
  „Brīvdienas mājās“: skatīt 27. lpp.

Norādījums!
Īpašās darbības programmas un funkcijas tiek rādītas pārmaiņus ar telpu temperatūru vai siltuma ģeneratora turpgaitas temperatūru.
*Galvenās izvēlnes punktā **„Informācija“** Jūs varat nolasīt iestatīto darbības programmu: Skatīt 39. lpp.*

Laika programmas iestatīšanas princips

Turpmāk tiek paskaidrotas laika programmas iestatīšanai nepieciešamās darbības. Katras atsevišķās laika programmas īpatnības ir aprakstītas attiecīgajās nodaļās.

Laika programmas un laika fāzes

Laika programmās Jūs varat norādīt, kā noteiktā laika posmā darbosies jūsu apkures iekārta. Šim nolūkam Jums diena jāsadala posmos, t.s. **laika fāzēs**. Šo laika fāžu ietvaros un ārpus tām ir aktivizēti dažādi temperatūras līmeņi.

Laika programmu var iestatīt šādām funkcijām:

Funkcija	Temperatūras līmenis	
	Laika fāzes laikā	**Ārpus laika fāzes**
Telpu apkure	No laikapstākļiem atkarīgs darbības režīms: Jūsu telpas tiek apsildītas ar normālu telpu temperatūru vai komfortablu telpu temperatūru.	Jūsu telpas tiek apsildītas ar pazeminātu telpu temperatūru.
	Pastāvīga darbība: Jūsu telpas tiek apsildītas ar normālu turpgaitas temperatūru vai komfortablu turpgaitas temperatūru.	Jūsu telpas tiek apsildītas ar pazeminātu turpgaitas temperatūru.
	No telpu temperatūras atkarīgs darbības režīms: Laika programmu telpu apkurei var iestatīt tikai ar telpu temperatūras regulēšanas ierīci. Skat. Telpu temperatūras regulēšanas ierīces lietošanas pamācību	

6131284

Laika programmas iestatīšanas princips (Turpinājums)

Funkcija	Temperatūras līmenis	
	Laika fāzes laikā	Ārpus laika fāzes
Karstā ūdens sagatavošana	Karstā ūdens sagatavošana ir iestatīta. Dzeramais ūdens karstā ūdens tvertnē tiek uzsildīts līdz karstā ūdens nepieciešamajai vērtībai.	Karstā ūdens sagatavošana ir izslēgta.
Cirkulācijas sūknis	Cirkulācijas sūknis ir ieslēgts.	Cirkulācijas sūknis ir izslēgts.

- Laika programmas Jūs varat iestatīt **individuāli** - vienādas visām nedēļas dienām vai katrai dienai atšķirīgas.
- Galvenās izvēlnes punktā ⓘ **„Informācija“** Jūs varat nolasīt laika programmas: Skatīt sākot no 39. lpp.

Laika fāžu iestatīšana

Iestatīšanas principa skaidrojums, izmantojot telpu apkures piemēru 1. apkures lokam no laikapstākļiem atkarīgā darbības režīmā.

Katrā **„laika programmā“** Jūs varat iestatīt līdz pat 4 laika fāzēm.
Katrai laika fāzei iestatiet sākuma laiku **„Sākums“** un beigu laiku **„Beigas“**.

Piemērs:
„Laika programma“ nedēļas dienai **„Pirmdiena“ „1. apkures lokam“**
- 1. laika fāze:
  No plkst. 06:30 līdz 12:00 ar normālu telpu temperatūru
- 2. laika fāze:
  No plkst. 15:00 līdz 20:00 ar komfortablu telpu temperatūru

Starp šīm laika fāzēm telpu apkure tiek veikta ar samazinātu temperatūru.

Nospiediet šādas pogas:

1. **„1. apkures loks ∨“** izvēlņu rindā
2.
3. **„Pi“**
4.
5. ∧ ∨, lai iestatītu **„Sākumu“** un **„Beigas“** 1. laika fāzei .
   Tiek pielāgota josla laika diagrammā.
6. Spiediet 🌡² **„Normāls“**, lai izvēlētos normālu telpu temperatūru.
7. ＋ lai pievienotu 2. laika fāzi .
8. ∧ ∨ lai iestatītu **„Sākumu“** un **„Beigas“** 2. laika fāzei .

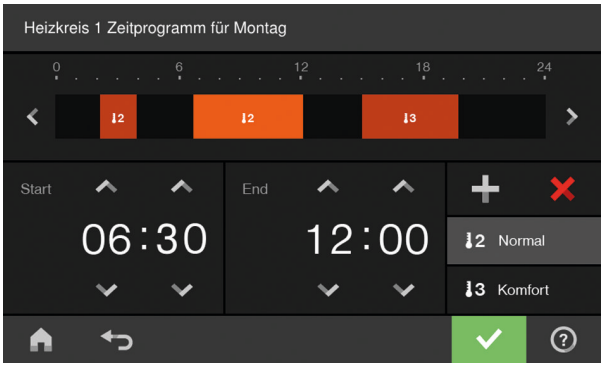

Att. 5

Tiek pielāgotas joslas laika diagrammā.

9. Spiediet 🌡³ **„Komforts“**, lai izvēlētos komfortablu telpu temperatūru.
10. ✓, lai apstiprinātu
11. ⌂, lai atstātu **„laika programmu“**.

6131284

Laika programmas iestatīšanas princips (Turpinājums)

Laika programmas kopēšana uz citām nedēļas dienām

Iestatīšanas principa skaidrojums, izmantojot telpu apkures piemēru 1. apkures lokam no laikapstākļiem atkarīgā darbības režīmā.

Piemērs:
Jūs vēlaties **„Laika programmu“ „Pirmdiena“** pārnest uz **„Ceturtdiena“** un **„Piektdiena“**.

Nospiediet šādas pogas:

1. **„1. apkures loks ✓“** izvēlņu rindā
2.
3. **„Pi“**
4.
5. **„Ce“**, **„Pk“**
6. ✓, lai apstiprinātu
7. , lai atstātu laika programmu.

Laika fāžu maiņa

Iestatīšanas principa skaidrojums, izmantojot telpu apkures piemēru 1. apkures lokam no laikapstākļiem atkarīgā darbības režīmā.

Piemērs:
Jūs vēlaties nedēļas dienai **„Pirmdiena“** starta laiku **„Sākums“** 2. laika fāzei mainīt uz plkst. 19:00.

Nospiediet šādas pogas:

1. **„1. apkures loks ✓“** izvēlņu rindā
2.
3. **„Pi“**
4.
5. > 2. laika fāzei
6. ✓ sākuma laikam 2. laika fāzei.
   Tiek pielāgota josla laika diagrammā.
7. ▪ Spiediet 🌡² **„Normāls“** - normālai telpu temperatūrai
   vai
   ▪ 🌡³ **„Komforts“** - komfortablai telpu temperatūrai
8. ✓, lai apstiprinātu
9. , lai atstātu laika programmu.

Laika fāžu dzēšana

Iestatīšanas principa skaidrojums, izmantojot telpu apkures piemēru 1. apkures lokam no laikapstākļiem atkarīgā darbības režīmā.

Piemērs:
Jūs vēlaties **Pirmdienai** dzēst 2. laika fāzi.

Nospiediet šādas pogas:

1. **„1. apkures loks ✓“** izvēlņu rindā
2.
3. **„Pi“**, lai izvēlētos dienu
4.
5. > 2. laika fāzei
6. ✕, lai dzēstu laika fāzi.
7. ✓, lai apstiprinātu
8. , lai atstātu laika programmu.

6131284

Pamatindikācija „Apkures loks“ vai „Pastāvīga darbība“

Pamatindikācijā **„Apkures loks“** vai **„Pastāvīga darbība“** Jūs varat veikt vai nolasīt biežāk izmantojamos iestatījumus:

+ Jūs paaugstināt telpu temperatūras vērtību no laikapstākļiem atkarīgā darbības režīmā.
  Jūs paaugstināt turpgaitas temperatūras vērtību pastāvīgā darbības režīmā vai no telpu temperatūras atkarīgā darbības režīmā.
− Jūs pazemināt telpu temperatūras vērtību no laikapstākļiem atkarīgā darbības režīmā.
  Jūs pazemināt turpgaitas temperatūras vērtību pastāvīgā darbības režīmā vai no telpu temperatūras atkarīgā darbības režīmā.
Jūs veicat darbības programmas **„Apkure“** iestatījumu vienam apkures lokam.
Jūs veicat iestatījumu **„Atslēgšanas režīms“**.
Tikai no laikapstākļiem atkarīgam un pastāvīgam darbības režīmam:
Jūs ieslēdzat vai izslēdzat funkciju **„Ilgāk silts“**.
Tikai no laikapstākļiem atkarīgam un pastāvīgam darbības režīmam:
Jūs atverat **„Laika programma Apkure“** telpu apkurei.

Temperatūras indikācija attēlo pašreizējai laika fāzei iestatīto telpu temperatūras nepieciešamo vērtību (piem., 20 °C) vai turpgaitas temperatūras nepieciešamo vērtību (piem., 60 °C).

Pamatindikācija „Karstais ūdens“

Pamatindikācijā **„Karstais ūdens“** Jūs varat veikt vai nolasīt biežāk izmantojamos iestatījumus:

+ Jūs paaugstināt karstā ūdens temperatūras vērtību.
− Jūs pazemināt karstā ūdens temperatūras vērtību.

Jūs veicat iestatījumu - **„Karstais ūdens“ „IESL“** /**„Karstais ūdens“ „IZSL“**.
Jūs atverat **„Laika programma Karstais ūdens“**.
Jūs ieslēdzat vai izslēdzat vienreizējo karstā ūdens sagatavošanu.

Pamatindikācija „Enerģijas kontrolpults“

Ja enerģijas kontrolpulti atverat pirmoreiz, tiek parādīta informācija.

- Ja informāciju apstiprināt ar ✔, tiek atvērta enerģijas kontrolpults. Atkārtoti atverot enerģijas kontrolpulti, informācija netiek vairs rādīta.
- Ja nospiedīsiet pārtraukšanas pogu, tad nākamajā enerģijas kontrolpults atvēršanas reizē informācija atkal parādīsies.

„Enerģijas kontrolpults“ sniedz uzskatāmu informāciju par Jūsu apkures iekārtas enerģētisko stāvokli. Iekārtā esošie komponenti tiek attēloti grafiski. Kāda informācija par komponentiem tiek attēlota arī pamatindikācijā. Lai saņemtu papildu informāciju, uzspiediet uz attiecīgo komponentu,
Pieejamās pogas un simboli ir atkarīgi no iekārtas modeļa.

Pamatindikācijā **„Enerģijas kontrolpults“** Jūs varat nolasīt sekojošu informāciju:

Jūs nolasāt saules kolektora darbības datus.
Papildu informācija: Skatīt 20. lpp.

Jūs nolasāt karstā ūdens tvertnes temperatūras.
Papildu informācija: Skatīt 21. lpp.

Jūs nolasāt siltuma ģeneratora darbības datus.
Papildu informācija: Skatīt 21. lpp.

Jūs nolasāt enerģijas bilanci.
Papildu informācija: Skatīt 22. lpp.

Simbols ir animēts:
Karstā ūdens tvertnes apsilde ar saules kolektoru vai siltuma ģeneratoru ir aktīva.

Saules kolektora darbības datu nolasīšana

Jūs varat nolasīt šādus darbības datus:

- Solārās enerģijas ieguve (Solārās enerģijas pārskats): Skatīt nākamo nodaļu
- Kopējā saražotā solārā enerģija
- Saules kolektora loka sūkņa darbības ilgums
- Saules kolektora loka sūkņa darbības stāvoklis
- Papildu uzpildes bloķēšana
- Saules kolektora stagnācija
- Saules kolektora cirkulācijas sūknis
- TS3: Akumulācijas tvertnes temperatūra
- TS4: Apkures loka atpakaļgaitas temperatūra
- Saules kolektoru apkures sistēmas atbalsts
- TS3: Dzeramā ūdens priekšapsilde

Nospiediet šādas pogas:

1. Ja nepiec., ◀ ▶ pamatindikācijai **„Enerģijas kontrolpults“**

6131284

Pamatindikācija „Enerģijas kontrolpults“ (Turpinājums)

2.

3. ∧ ∨, lai izvēlētos vēlamo nolasījumu

Solārās enerģijas ieguves nolasīšana

Jūs varat nolasīt sava saules kolektora saražotās enerģijas rādītājus. Vērtības tiek parādītas kilovatstundās.

Nospiediet šādas pogas:

1. Ja nepiec., ◀ ▶ pamatindikācijai **„Enerģijas kontrolpults“**

2.

3. ›, nolasot **„Solārās enerģijas pārskats“**

4. Vēlamais laika periods ▮▮▮:
   - Aktuālais mēnesis
   - Pēdējais mēnesis
   - Aktuālais gads
   - Pēdējais gads

   Solārās enerģijas ieguve tiek attēlota kā diagramma ar dzeltenām joslām.

5. Vēlamais laika periods diagrammā: nedēļas diena vai mēnesis
   Solārās enerģijas ieguve vēlamajā laika periodā tiek attēlota kā skaitliska vērtība.

Karstā ūdens tvertnes temperatūru nolasīšana

Karstā ūdens tvertnei var veikt sekojošus nolasījumus un funkcijas:
- Karstā ūdens temperatūras
- Vienreizējas karstā ūdens sagatavošanas sākums (tikai tad, ja karstā ūdens sagatavošana nav aktīva pašreizējā darbības programmā).

Nospiediet šādas pogas:

1. Ja nepiec., ◀ ▶ pamatindikācijai **„Enerģijas kontrolpults“**

2.

Vienreizējas karstā ūdens sagatavošanas sākšana

Nospiediet šādas pogas:

1. Ja nepiec., ◀ ▶ pamatindikācijai **„Enerģijas kontrolpults“**

2.

3. ⬇, lai uzsāktu vienreizēju karstā ūdens sagatavošanu ar siltuma ģeneratoru.
   Karstā ūdens tvertne tiek uzsildīta līdz iestatītajai karstā ūdens nepieciešamajai vērtībai.
   Ja karstā ūdens sagatavošanu vēlaties izslēgt priekšlaicīgi, nospiediet pogu vēlreiz ⬇.

4. ✓, lai apstiprinātu

Siltuma ģeneratora darbības datu nolasīšana

Jūs varat nolasīt šādus darbības datus:
- Aktuālā jauda
- Darbības stundas
- Degļa darbības ilgums
- Degļa ieslēgšanās

Pamatindikācija „Enerģijas kontrolpults“ (Turpinājums)

- Elektroenerģija:
  - Patērētā elektroenerģija šodien
  - Patērētā elektroenerģija pēdējās 7 dienās
  - Patērētā elektroenerģija šajā mēnesī
  - Patērētā elektroenerģija iepriekšējā mēnesī
  - Patērētā elektroenerģija šogad
  - Patērētā elektroenerģija pagājušajā gadā
- Kurināmā patēriņš gāzes kondensācijas katlā:
  - Gāzes patēriņš šodien
  - Gāzes patēriņš pēdējās 7 dienās
  - Gāzes patēriņš šajā mēnesī
  - Gāzes patēriņš iepriekšējā mēnesī
  - Gāzes patēriņa vēsture

Nospiediet šādas pogas:

1. Ja nepiec., ◀ ▶ pamatindikācijai **„Enerģijas kontrolpults“**
2.
3. ∧ ∨, lai izvēlētos vēlamo nolasījumu

Norādījums!
Parādītās patēriņa vērtības nenosaka ar mērīšanas ierīcēm, bet tiek aprēķinātas. Aprēķinā tiek ņemti vērā esošie iekārtas komponenti, kā arī lietošanas veids (piem., darbības laiks un noslodze). Ņemot vērā iekārtas specifiskos parametrus (piem., dūmgāzu sistēmas uzstādīšanas augstums vai modelis), ir iespējamas novirzes starp parādītajām un faktiskajām patēriņā vērtībām.
Tāpat novirzes ir iespējamas sezonālu vides apstākļu un citu faktoru dēļ. Indikācija vizualizē līdzšinējās enerģijas plūsmas, kā arī palielināto vai samazināto patēriņu noteiktos pārskata periodos. To nav iespējams izmantot par saistošu aprēķinu pamatu.

Kurināmā patēriņa vēstures nolasīšana

Jūs varat nolasīt kurināmā patēriņu diagrammas formā. Vērtības tiek norādītas kubikmetros

Nospiediet šādas pogas:

1. Ja nepiec., ◀ ▶ pamatindikācijai **„Enerģijas kontrolpults“**
2.
3. Piem., > nolasot **„Gāzes patēriņa vēsture“**
4. Vēlamais laika periods ▮▮:
   - Aktuālais mēnesis
   - Pēdējais mēnesis
   - Aktuālais gads
   - Pēdējais gads

   Gāzes patēriņš tiek attēlots kā diagramma.
   - Gāzes patēriņš telpu apkurei tiek attēlots tumši zilā krāsā.
   - Gāzes patēriņš karstā ūdens sagatavošanai tiek attēlots gaiši dzeltenā krāsā.
5. Vēlamais laika periods diagrammā: nedēļas diena vai mēnesis
   Gāzes patēriņš telpu apkurei vai karstā ūdens sagatavošanai izvēlētajā laika periodā tiek parādīts kā skaitliska vērtība.

Enerģijas bilances nolasīšana

Ja iekārtai piesaistīts saules kolektors, Jūs varat nolasīt pašreizējo solārās enerģijas ieguves un kurināmā patēriņa situāciju.

Nospiediet šādas pogas:

1. Ja nepiec., ◀ ▶ pamatindikācijai **„Enerģijas kontrolpults“**
2. .
3. Vēlamais laika periods :
   - Aktuālais mēnesis
   - Pēdējais mēnesis
   - Aktuālais gads
   - Pēdējais gads

   Enerģijas bilance tiek attēlota grafiski.

6131284

Pamatindikācija „Enerģijas kontrolpults“ (Turpinājums)

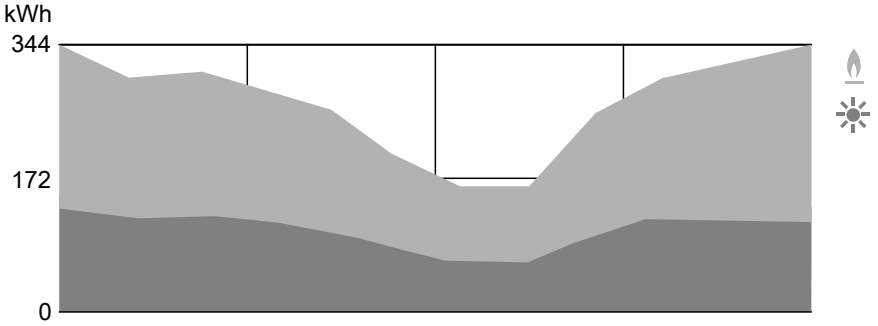

Att. 6

Zilā zona:
Kurināmā patēriņš

Dzeltenā zona:
Solārās enerģijas ieguve

Pamatindikācija „Izlase“

Pamatindikācijā **„Izlase“** Jūs varat atvērt pieprasītākās izvēlnes.

Izvēlņu izlases sastādīšana

Nospiediet šādas pogas:

1. Ja nepiec., ◀ ▶, lai izvēlētos pamatindikāciju **„Izlase“**

2. ✎
   Tiek parādīts atlasāmo izvēlņu saraksts.

3. ☐ visām vēlamajām izvēlnēm
   Izvēle tiek apzīmēta ar ☑.

4. ✔, lai apstiprinātu

Norādījums!
- *Jūs varat izvēlēties maksimāli 12 izvēles.*
- *Izvēli jebkurā laikā ir iespējams mainīt.*

Pamatindikācija „Sistēmas pārskats“

Pieejamā informācija ir atkarīga no darbības režīma: No laikapstākļiem atkarīga darbība, pastāvīga darbība, no telpu temperatūras atkarīga darbība.

Atkarībā no iekārtas aprīkojuma un veiktajiem iestatījumiem, pamatindikācijā **„Sistēmas pārskats“** Jūs varat nolasīt sekojošus iekārtas aktuālos datus:
- **„Iekārtas spiediens“**
- Grupa **„Siltuma ģenerators“**:
  - Deglis IESL./IZSL.
  - Siltuma ģeneratora turpgaitas temperatūra
- Grupa **„Vispārīgi“**:
  Tikai no laikapstākļiem atkarīgam darbības režīmam:
  Āra temperatūra
- Grupa **„... apkures loks“**:
  Tikai no laikapstākļiem atkarīgam un pastāvīgam darbības režīmam:
  Apkures loka turpgaitas temperatūra
  Norādījums!
  Ja apkures loki ir pārdēvēti, tiek parādīts piešķirtais nosaukums: Skatīt nodaļu „Apkures loka nosaukuma ievadīšana“).
- Grupa **„Karstais ūdens“**:
  Karstā ūdens temperatūra
- Grupa **„Internets“**:
  IESL./IZSL.
- Grupa **„Solārā enerģija“**:
  Kolektora temperatūra
  - Saules kolektora loka sūknis IESL./IZSL.
  - Kolektora temperatūra

Nospiediet šādas pogas:

1. Ja nepiec., ◀ ▶, lai izvēlētos pamatindikāciju **„Sistēmas pārskats“**

2. **Papildu informācijas nolasīšana:**
   ❯, lai nolasītu attiecīgās grupas papildu iekārtas datus.
   Vai
   ⓘ, lai atvērtu izvēlni **„Informācija“**: Skatīt 39. lpp.

6131284

Pamatindikācija „Sistēmas pārskats“ (Turpinājums)

Norādījums!
Detalizētu informāciju par atsevišķo grupu nolasīšanas iespējām Jūs varat atrast nodaļā „Izvēlņu pārskats“.

6131284

Apkures loka izvēle

Norādījums!
No telpu temperatūras atkarīgā darbības režīmā ar vadības ierīci iespējams vadīt tikai vienu apkures loku. Tāpēc apkures loka izvēle nav pieejama.

Visu telpu apkures sistēma nepieciešamības gadījumā var būt sadalīta vairākos apkures lokos.
Piem., viens apkures loks Jūsu dzīvoklim un viens apkures loks Jūsu birojam.
Izvēlnes rindā apkures loki ir ar rūpnīcā piešķirtiem apzīmējumiem **„1. apkures loks“**, **„2. apkures loks“** utt. Ja apkures loki ir pārdēvēti, tiek parādīts piešķirtais nosaukums: Skatīt nodaļu „Apkures loka nosaukuma ievadīšana“).

- Ja vadāt vairākus apkures lokus, pamatindikācijā **„Apkures loks“** visu telpu apkures iestatījumu veikšanai vispirms izvēlieties apkures loku, kuram vēlaties veikt izmaiņas.
- Ja vadāt tikai vienu apkures loku, šī izvēles iespēja nav pieejama.

Nospiediet šādas pogas:

1. Ja nepiec., ◀ ▶, lai izvēlētos pamatindikāciju **„Apkures loks“**
2. **„1. apkures loks ✓“** izvēlņu rindā
3. Vēlamais apkures loks

Telpu temperatūras iestatīšana vienam apkures lokam

Rūpnīcas iestatījumi temperatūras līmeņiem

No laikapstākļiem atkarīgs darbības režīms:
- Normāla telpu temperatūra: 20 °C
- Pazeminātā telpu temperatūra: 3 °C
- Komforta telpu temperatūra: 20 °C

Pastāvīga darbība un no telpu temperatūras atkarīgs darbības režīms:
- Normāla turpgaitas temperatūra: 60 °C
- Pazemināta turpgaitas temperatūra: 50 °C
- Tikai pastāvīgas darbības režīmam
  Komforta turpgaitas temperatūra: 70 °C

Pastāvīga darbība un no telpu temperatūras atkarīgs darbības režīms
Turpgaitas temperatūras nepieciešamās vērtības mainiet tikai tad, ja siltuma padeve telpu apkurei ir nepietiekama.

Temperatūras līmeņu iestatīšana telpu apkurei

Norādījums!
No telpu temperatūras atkarīgam darbības režīmam vēlamo telpu temperatūru iestatiet ar telpu temperatūras regulēšanas ierīci.

Nospiediet šādas pogas:

1. Ja nepiec., ◀ ▶ pamatindikācijai **„Apkures loks“** vai **„Pastāvīga darbība“**
2. Ja nepiec., izvēlnes rindā nospiediet ✓, lai izvēlētos vēlamo apkures loku
3. **+ −**, lai izvēlētos attiecīgā temperatūras līmeņa vēlamo vērtību:
   - 🌡1 **„Pazemināts“**
   - 🌡2 **„Normāls“**
   - 🌡3 **„Komforts“**
4. ✓, lai apstiprinātu

Telpu apkures ieslēgšana vai izslēgšana (darbības programma)

Darbības programmu skaidrojumus skatīt 16. lpp.

6131284

Telpu apkures ieslēgšana vai izslēgšana… (Turpinājums)

Nospiediet šādas pogas:

1. Ja nepiec., ◀ ▶ pamatindikācijai **„Apkures loks“** vai **„Pastāvīga darbība“**
2. Ja nepiec., izvēlnes rindā nospiediet ✓, lai izvēlētos vēlamo apkures loku
3. Izceltā poga ⏻ vai ⏻
4. ▪ **„Apkure“**, ja vēlaties **ieslēgt** apkuri.
   ▪ ⏻ **„Atslēgšanas režīms“**, ja vēlaties **izslēgt** apkuri.
5. ✓, lai apstiprinātu

Telpu apkures laika programma

Norādījums!
Laika programmu telpu apkurei no telpu temperatūras atkarīgā darbības režīmā var iestatīt tikai ar telpu temperatūras regulēšanas ierīci: Skatīt telpu temperatūras regulēšanas ierīces lietošanas instrukciju.

Laika programmas iestatīšana

Rūpnīcas iestatījums: Visām nedēļas dienām ir iestatīta **viena** laika fāze no plkst. 06.00 līdz 22.00.

Nospiediet šādas pogas:

1. Ja nepiec., ◀ ▶, lai izvēlētos pamatindikāciju **„Apkures loks“**
2. Ja nepiec., izvēlnes rindā nospiediet ✓, lai izvēlētos vēlamo apkures loku
3.
4. Vēlamā nedēļas diena
5. ✎
6. Atkarībā no vēlamajām izmaiņām:
   ⌃ ⌄ lai izmainītu laika fāzi
   ＋ jaunai laika fāzei
   ✕ lai dzēstu laika fāzi
   ◀ ▶ lai izvēlētos laika fāzi, ja gadījumā ir iestatītas vairākas laika fāzes.

Norādījums!
Veicot iestatījumus, atcerieties, ka Jūsu iekārtai ir nepieciešams zināms laiks, lai telpas iesildītu līdz vēlamajai temperatūrai.

Papildu iestatīšanas princips: Skatīt 17. lpp.

Apkures raksturlīknes iestatīšana

Apkures raksturlīkni var iestatīt tikai no laikapstākļiem atkarīgam darbības režīmam.

Iestatot **„Apkures raksturlīkni“**, Jūs ietekmējat siltuma ģeneratoram nodrošināto turpgaitas temperatūru. Lai Jūsu telpas pie jebkuras āra temperatūras tiktu optimāli apkurinātas, Jūs varat pielāgot **„Apkures raksturlīknes“ „Līmeni“** un **„Slīpumu“**.

Rūpnīcas iestatījums:
- **„Slīpums“**: 1,4
- **„Līmenis“**: 0

Nospiediet šādas pogas:

1. ≡
2. **„Apkure“**
3. Vēlamais apkures loks, piem., **„1. apkures loks“**
4. **„Apkures raksturlīkne“**
5. ＋ ― ikreiz, lai mainītu vēlamo **„Slīpuma“** un **„Līmeņa“** vērtību
   Tiklīdz Jūs nomaināt **„Slīpuma“** vai **„Līmeņa“** vērtību, uzrādītajā diagrammā uzskatāmi parādās **„Apkures raksturlīknes“** izmaiņas.
6. ✓, lai apstiprinātu

Norādījums!
*Izsmeļošu informāciju par **„Apkures raksturlīknes“** iestatījumu veikšanu Jūs atradīsiet nodaļā Terminu skaidrojumi, kas atrodas pielikumā.*

6131284

Telpu temperatūras pagaidu pielāgošana

Norādījums!
Tikai no laikapstākļiem atkarīgam un pastāvīgam darbības režīmam.

Ja kādā laika fāzē ar pazeminātu telpu temperatūru Jūs vēlaties apkurināt telpas ar **normālu telpu temperatūru/turpgaitas temperatūru** vai **komforta telpu temperatūru/turpgaitas temperatūru**, ieslēdziet funkciju **„Ilgāk silts“**.

Telpas tiek apkurinātas ar pēdējās aktīvās laika fāzes normālo telpu temperatūru / turpgaitas temperatūru vai komforta telpu temperatūru / turpgaitas temperatūru.

„Ilgāk silts“ ieslēgšana

Nospiediet šādas pogas:

1. Ja nepiec., izvēlnes rindā nospiediet ⌄, lai izvēlētos vēlamo apkures loku
2. ♨
   Tiek iestatīta pēdējās aktīvās laika fāzes normālā telpu temperatūra / turpgaitas temperatūra vai komforta telpu temperatūra / turpgaitas temperatūra.

„Ilgāk silts“ izslēgšana

Funkcija tiek pārtraukta automātiski, pārslēdzoties uz nākamo laika fāzi normālai telpu temperatūrai / turpgaitas temperatūrai vai komforta telpu temperatūrai / turpgaitas temperatūrai.

Lai funkciju „Ilgāk silts“ pārtrauktu priekšlaicīgi, nospiediet uz šādām pogām:

1. Ja nepiec., izvēlnes rindā nospiediet ⌄, lai izvēlētos vēlamo apkures loku
2. ♨

Telpu temperatūras pielāgošana ilgākas uzturēšanās gadījumā

Norādījums!
Tikai no laikapstākļiem atkarīgam un pastāvīgam darbības režīmam.

Ja Jūs vienu vai vairākas dienas pastāvīgi uzturaties telpās un nevēlaties mainīt laika programmu, izvēlieties funkciju **„Brīvdienas mājās“** 🛋, piem., svētku dienās vai laikā, kad bērniem ir skolas brīvlaiks.

Funkcijai **„Brīvdienas mājās“** 🛋 ir sekojoša ietekme:
- Telpu temperatūra laika periodos starp iestatītajām laika fāzēm tiek paaugstināta līdz dienas pirmās fāzes nepieciešamajai vērtībai: No pazeminātas telpu temperatūras līdz normālai telpu temperatūrai vai komfortablai telpu temperatūrai.
- Ja laikā pirms plkst. 0:00 nav aktīva neviena laika fāze, Jūsu telpas līdz nākamajai aktīvajai laika fāzei tiks apkurinātas ar pazeminātu telpu temperatūru.
- Karstā ūdens sagatavošana ir aktivēta.
- Funkcija **„Brīvdienas mājās“** sākas un beidzas saskaņā ar iestatītajiem sākuma datuma un beigu datuma laikiem.

Telpu temperatūras pielāgošana ilgākas… (Turpinājums)

Norādījums!
- *Kamēr funkcija **„Brīvdienas mājās“** ir ieslēgta, pamatindikācijā tiek rādīti **„Brīvdienas mājās“** un iestatītie sākuma un beigu datumi.*
- *Ja pirmās ekspluatācijas uzsākšanas laikā specializētais uzņēmums ir iestatījis **„Vienģimenes māja“**, tad funkcija tiek pārņemta visiem apkures lokiem.*

Piemērs

Nedēļas dienām Pirmdiena un Otrdiena katrai ir iestatītas 2 laika fāzes.

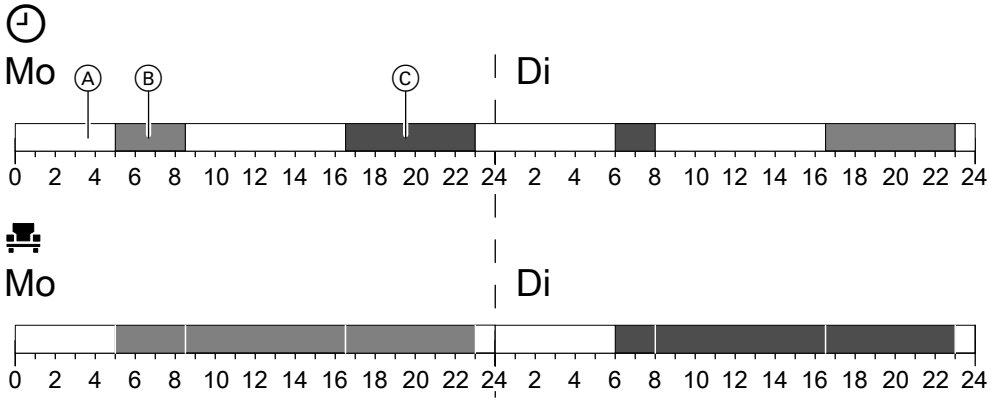

Att. 7

- Temperatūras līmeņi, atbilstoši iestatītajai laika programmai
- Temperatūras līmenis, ja ieslēgta funkcija **„Brīvdienas mājās“**
- Ⓐ Pazeminātā telpu temperatūra
- Ⓑ Normālā telpu temperatūra
- Ⓒ Komforta telpu temperatūra

„Brīvdienas mājās“ ieslēgšana

Nospiediet šādas pogas:

1. ≡
2. **„Brīvdienas mājās“**
3. Ja nepiec., izvēlnes rindā nospiediet ∨, lai izvēlētos vēlamo apkures loku
4. ∧ ∨, lai izvēlētos **„Sākums“** un **„Beigas“**
5. ✓, lai apstiprinātu

„Brīvdienas mājās“ izslēgšana

Nospiediet šādas pogas:

1. ≡
2. **„Brīvdienas mājās“**
3. Ja nepiec., izvēlnes rindā nospiediet ∨, lai izvēlētos vēlamo apkures loku
4. 🗑

Enerģijas taupīšana ilgas prombūtnes laikā

Norādījums!
Tikai no laikapstākļiem atkarīgam un pastāvīgam darbības režīmam.

Lai taupītu enerģiju ilgstošas prombūtnes laikā, iestatiet **„Brīvdienu programmu“**.

6131284

Enerģijas taupīšana ilgas prombūtnes laikā (Turpinājums)

Brīvdienu programmai ir sekojoša ietekme:

- **Telpu apkure**:
  - Apkures lokiem darbības programmā **„Apkure“**:
    Telpas tiek apkurinātas līdz iestatītajai pazeminātai telpu temperatūrai.
  - Apkures lokiem darbības programmā **„Atslēgšanas režīms“**:
    Telpu apkure nenotiek: Siltuma ģeneratora un karstā ūdens tvertnes pretaizsalšanas aizsardzība ir aktīva.
- **Karstā ūdens sagatavošana**:
  Karstā ūdens sagatavošana ir izslēgta: Karstā ūdens tvertnes pretaizsalšanas aizsardzība ir aktīva.
- Brīvdienu programma sāksies pirmās brīvdienu dienas plkst. 00:00 un beigsies pēdējās brīvdienu dienas plkst. 23:59.

Norādījums!

- *Kamēr ir ieslēgta funkcija **„Brīvdienu programma“**, pamatindikācijā tiek rādīti **„Apkures loks“ „Brīvdienu programma“** un iestatītā pirmā un pēdējā brīvdiena.*
- *Ja pirmās ekspluatācijas uzsākšanas laikā specializētais uzņēmums ir iestatījis **„Vienģimenes māja“**, tad Brīvdienu programma tiek ieslēgta visiem apkures lokiem.*

„Brīvdienu programmas“ ieslēgšana

Nospiediet šādas pogas:

1.
2. **„Brīvdienu programma“**
3. Ja nepiec., izvēlnes rindā nospiediet , lai izvēlētos vēlamo apkures loku
4. , lai iestatītu **„Pirmā brīvdiena“** un **„Pēdējā brīvdiena“**
5. , lai apstiprinātu

„Brīvdienu programmas“ izslēgšana

Nospiediet šādas pogas:

1.
2. **„Brīvdienu programma“**
3. Ja nepiec., izvēlnes rindā nospiediet , lai izvēlētos vēlamo apkures loku
4.

6131284

Karstā ūdens temperatūra

Rūpnīcas iestatījums: 50 °C

Norādījums!
Higiēnas apsvērumu dēļ karstā ūdens temperatūru nedrīkstētu iestatīt zem 50 °C.

Nospiediet šādas pogas:

1. Ja nepiec., ◀ ▶, lai izvēlētos pamatindikāciju **„Karstais ūdens“**
2. +−, lai izvēlētos vēlamo vērtību
3. ✓, lai apstiprinātu

Karstā ūdens sagatavošanas ieslēgšana un izslēgšana (darbības programma)

Gadījumā, ja izslēdzat karstā ūdens sagatavošanu, dzeramo ūdeni nav iespējams uzsildīt. To nav iespējams veikt arī ar funkciju „Vienreizēja karstā ūdens sagatavošana ārpus laika programmas“.

Nospiediet šādas pogas:

1. Ja nepiec., ◀ ▶, lai izvēlētos pamatindikāciju **„Karstais ūdens“**
2. Izceltā poga vai ⏻
3. ▪ **„IESL.“**, ja vēlaties **ieslēgt** karstā ūdens sagatavošanu.
   ▪ ○ **„IZSL.“**, ja vēlaties **izslēgt** karstā ūdens sagatavošanu.

Darbības programmu skaidrojumi: Skatīt 16. lpp.

Karstā ūdens sagatavošanas laika programma

Laika programmas iestatīšana

Rūpnīcas iestatījums: no plkst. 05:30 līdz 22:00

Laika programmu Jūs varat **individuāli** nomainīt atbilstoši jūsu vēlmēm.

Nospiediet šādas pogas:

1. Ja nepiec., ◀ ▶, lai izvēlētos pamatindikāciju **„Karstais ūdens“**
2.
3. Vēlamā nedēļas diena
4.
5. Atkarībā no vēlamajām izmaiņām:
   ∧ ∨ lai izmainītu laika fāzi
   + jaunai laika fāzei
   × lai dzēstu laika fāzi.
   ◀ ▶ lai izvēlētos laika fāzi, ja gadījumā ir iestatītas vairākas laika fāzes.

Norādījums!
- *Starp laika fāzēm karstais ūdens netiek uzsildīts. Ir aktīva karstā ūdens tvertnes pretaizsalšanas aizsardzība.*
- *Veicot iestatījumus, lūdzu, atcerieties, ka Jūsu iekārtai ir nepieciešams noteikts laiks, līdz karstā ūdens tvertne tiek uzsildīta līdz vēlamajai temperatūrai.*

Papildu iestatīšanas princips: Skatīt 17. lpp.

Cirkulācijas sūkņa laika programmas iestatīšana

Laika programmu Jūs varat **individuāli** nomainīt atbilstoši jūsu vēlmēm.

Nospiediet šādas pogas:

1. ≡
2. **„Karstais ūdens“**
3. **„Cirkulācijas laika programma“**
4. Izvēlieties nedēļas dienu.
5.

6131284

Karstā ūdens sagatavošanas laika programma (Turpinājums)

6. Atkarībā no vēlamajām izmaiņām:
   - ∧ ∨, lai izmainītu laika fāzi
   - +, jaunai laika fāzei
   - ✕, lai dzēstu laika fāzi.
   - ◀ ▶, lai izvēlētos laika fāzi, ja gadījumā ir iestatīta vairāka nekā viena laika fāze.

Norādījums!
Laikā starp laika fāzēm cirkulācijas sūknis ir izslēgts.

Papildu iestatīšanas princips: Skatīt 17. lpp.

Vienreizēja karstā ūdens sagatavošana ārpus laika programmas

Ja Jums ir nepieciešams silts ūdens ārpus noteiktajām laika fāzēm, ieslēdziet „Vienreizēja karstā ūdens sagatavošan“ ⊡.
Karstā ūdens tvertne vienu reizi tiek uzsildīta līdz iestatītajai karstā ūdens temperatūrai.

Šai funkcijai ir augstāka prioritāte nekā citām funkcijām kā, piem., laika programmai.

Vienreizējas karstā ūdens sagatavošanas ieslēgšana

Nospiediet šādas pogas:

1. Ja nepiec., ◀ ▶, lai izvēlētos pamatindikāciju **„Karstais ūdens“**, **„Enerģijas kontrolpults “** vai **„Izlase“**
2. ⊡
3. ✓, lai apstiprinātu

Vienreizējas karstā ūdens sagatavošanas izslēgšana

„Vienreizējā karstā ūdens sagatavošana“ ⊡ tiek pabeigta, tiklīdz ir sasniegta karstā ūdens temperatūras nepieciešamā vērtība.

Lai funkciju „Vienreizēja karstā ūdens sagatavošana“ pārtrauktu priekšlaicīgi, nospiediet šādas pogas:

1. Ja nepiec., ◀ ▶, lai izvēlētos pamatindikāciju **„Karstais ūdens“**, **„Enerģijas kontrolpults “** vai **„Izlase“**
2. ⊡

Paaugstināta dzeramā ūdens higiēna

Vienreiz nedēļā dzeramo ūdeni karstā ūdens tvertnē vienas stundas garumā varat uzsildīt līdz noteiktai karstā ūdens temperatūrai. Funkcija tiek regulāri veikta iestatītajā laikā.

⚠ **Bīstamība**
Augsta dzeramā ūdens temperatūra var izraisīt applaucēšanos, piem., gadījumā, kad karstā ūdens temperatūra ir iestatīta virs 60 °C.
Ņemot ūdeni no krāna, sajauciet to ar aukstu ūdeni.

Paaugstinātas dzeramā ūdens higiēnas ieslēgšana

Nospiediet šādas pogas:

1. ≡
2. **„Karstais ūdens“**
3. **„Higiēnas funkcija“**
4. ∧ ∨, lai iestatītu sākuma laiku **„Sākums“**
5. Vēlamā nedēļas diena
   Izvēlētā nedēļas diena tiek izcelta.
6. ✓, lai apstiprinātu

6131284

Paaugstināta dzeramā ūdens higiēna (Turpinājums)

Paaugstinātas dzeramā ūdens higiēnas izslēgšana

Nospiediet šādas pogas:

1. ≡
2. **„Karstais ūdens“**
3. **„Higiēnas funkcija“**
4. Izceltā nedēļas diena
5. ✓, lai apstiprinātu

6131284

Piekļuves bloķēšana

Piekļuvi iespējams bloķēt 2 līmeņos:

1. līmenis Visas funkcijas pamatindikācijās ir pieejamas. Var ieslēgt dūmvada pārbaudes režīmu. Tiek parādīti ziņojumu saraksti. Visas citas funkcijas ir bloķētas.

2. līmenis Visas funkcijas ir bloķētas. Var ieslēgt dūmvada pārbaudes režīmu.

Nospiediet šādas pogas:

1. ≡
2. ⚙ **„Iestatījumi“**
3. **„Piekļuves bloķēšana“**
4. **„Visu bloķēt“**
   Vai
   „Pieejama tikai pamatindikācija“
5. Ievadiet paroli „viessmann“.
6. ✓, lai apstiprinātu

Jūs varat nomainīt paroli: Skat. 33. lpp.

Piekļuves atbloķēšana

Nospiediet šādas pogas:

1. Jebkuru pogu
   Tiek parādīts **„Piekļuve bloķēta“**.
2. ✓
   Tiek parādīts **„Vai Jūs vēlaties atbloķēt piekļuvi?“**.
3. ✓
   Parādās ievades lauks un tastatūra.
4. Ievadiet paroli „viessmann“ vai Jūsu izveidoto paroli.
5. ✓, lai apstiprinātu

Paroles nomaiņa funkcijai „Piekļuves bloķēšana“

Nospiediet šādas pogas:

1. ≡
2. ⚙ **„Iestatījumi“**
3. **„Paroles nomaiņa“**
4. Ievadiet līdzšinējo paroli.
5. ✓, lai apstiprinātu
6. Ievadiet jauno paroli (1 līdz 20 zīmes).

   Norādījums!
   Jaunā parole kontrolei netiek prasīta vēlreiz.
7. ✓, lai apstiprinātu
   Parādās norāde.
8. ✓, lai apstiprinātu norādi

Displeja gaišuma iestatīšana

Nospiediet šādas pogas:

1. ≡
2. ⚙ **„Iestatījumi“**
3. **„Ekrāna iestatījumi“**
4. **„Vadības gaišums“**
   Vai
   „Gaidstāves režīma gaišums“
5. ∧ ∨, lai izvēlētos vēlamo vērtību
6. ✓, lai apstiprinātu

Gaismas vadotnes ieslēgšana un izslēgšana

Atkarībā no siltuma ģeneratora, vadības ierīces apakšējā vai augšējā malā darbības laikā tiek parādīta sarkana gaismas josla (gaismas vadotne).

Piegādes stāvoklī gaismas vadotne ir ieslēgta. Jūs varat gaismas vadotni izslēgt.

Gaismas vadotnes ieslēgšana un izslēgšana (Turpinājums)

Indikācijas nozīme:
- Gaismas vadotne lēnām pulsē:
  Displejs atrodas gaidstāves režīmā.
- Gaismas vadotne pastāvīgi deg:
  Jūs lietojat vadības ierīci. Katru ievades procesu apstiprina īss zibsnis.
- Gaismas vadotne ātri mirgo:
  Iekārtā ir traucējums.

Nospiediet šādas pogas:

1. ≡
2. ⚙ **„Iestatījumi“**
3. **„Ekrāna iestatījumi“**
4. **„Gaismas vadotnes Iesl./Izsl.“**
5. **„IESL.“**
   Vai
   ○ **„IZSL.“**
6. ✓, lai apstiprinātu

Pogu signāltoņa iestatīšana

Piegādes stāvokli ir ieslēgts signāltonis, kas atskan katru reizi, nospiežot pogu. Šo signāltoni Jūs varat ieslēgt vai izslēgt.

Nospiediet šādas pogas:

1. ≡
2. ⚙ **„Iestatījumi“**
3. **„Tonis iesl./izsl.“**
4. **„IESL.“**
   Vai
   ○ **„IZSL.“**
5. ✓, lai apstiprinātu

Apkures loku nosaukumu ievadīšana

Norādījums!
Tikai no laikapstākļiem atkarīgam un pastāvīgam darbības režīmam.

Jūs varat visiem apkures lokiem piešķirt individuālus nosaukumus, piem., „pirmais stāvs“.

Norādījums!
*Saīsinājumi **1, 2, 3, 4** pamatindikācijā saglabājas.*

Nospiediet šādas pogas:

1. ≡
2. ⚙ **„Iestatījumi“**
3. **„Apkures loku pārdēvēšana“**
4. Vēlamais apkures loks, piem., **„1. apkures loks“**
5. Ievadiet vēlamo nosaukumu, piem., „Pirmais stāvs“ (no 1 līdz 20 zīmēm).
6. ✓, lai apstiprinātu

Galvenajā izvēlnē parādās attiecīgajam apkures lokam piešķirtais nosaukums.

„Pulksteņa laika“ un „Datuma“ iestatīšana

„Pulksteņa laiks“ un **„datums“** ir iestatīti rūpnīcā. Ja iekārta ilgāku laiku nav bijusi ekspluatēta, iespējams, Jums no jauna ir jāiestata **„pulksteņa laiks“** un **„datums“**.

Nospiediet šādas pogas:

1. ≡
2. ⚙ **„Iestatījumi“**
3. **„Datums un pulksteņa laiks“**
4. **„Datums “**
   Vai
   „Pulksteņa laiks“
5. ∧ ∨, lai izvēlētos vēlamo vērtību
6. ✓, lai apstiprinātu

6131284

„Valodas“ iestatīšana

Nospiediet šādas pogas:

1. ≡
2. ⚙ **„Iestatījumi“**
3. Abc **„Valoda“**
4. Vēlamā valoda
5. ✓, lai apstiprinātu

„Mērvienību“ iestatīšana

Jūs varat iestatīt visas iespējamās mērvienības, piem., temperatūrai, datumam, spiedienam, u.c.

Nospiediet šādas pogas:

1. ≡
2. ⚙ **„Iestatījumi“**
3. **„Mērvienības“**
4. Izvēlieties vēlamās mērvienības, piem.,°C temperatūrai.
5. ✓, lai apstiprinātu

Specializētā uzņēmuma kontaktdatu ievade

Jūs varat ievadīt sava specializētā siltumtehnikas uzņēmuma kontaktdatus. Dati apskatāmi izvēlnē ⓘ **„Informācija“**.

Nospiediet šādas pogas:

1. ≡
2. ⓘ **„Informācija“**
3. **„Specializētā siltumtehnikas uzņēmuma kontaktinformācija“**
4. Vēlamais ievades lauciņš
5. Ievadiet sava specializētā siltumtehnikas uzņēmuma kontaktinformāciju atsevišķajos laukos.
6. ✓, lai apstiprinātu

Sākuma ekrāna iestatīšana

Norādījums!
Pieejamās pamatindikācijas ir atkarīgas no darbības režīma: No laikapstākļiem atkarīga darbība, pastāvīga darbība, no telpu temperatūras atkarīga darbība.

Jūs varat izvēlēties kādu no šādām pamatindikācijām kā sākuma ekrānu:
- **„Apkures loks“** vai **„Pastāvīga darbība“**
- **„Karstais ūdens“**
- **„Sistēmas pārskats“**
- **„Enerģijas kontrolpults“**
- **„Izlase“**

Nospiediet šādas pogas:

1. ≡
2. ⚙ **„Iestatījumi“**
3. **„Pamatindikācijas izvēle“**
4. Vēlamā indikācija
5. ✓, lai apstiprinātu

Norādījums!
Nospiediet ⌂, lai atvērtu izvēlēto sākumekrānu.

6131284

Tālvadības radiosavienojuma ieslēgšana

No laikapstākļiem atkarīgā darbības režīmā bezvadu datu pārraidei Jūsu tālvadību iespējams savienot ar vadības ierīci, izmantojot zemas jaudas radiosignālu.

Nospiediet šādas pogas:

1. ≡
2. **„Iestatījumi“**
3. **„Zemas jaudas radiosignāls iesl./izsl.“**
4. **„IESL.“**
5. ✓, lai apstiprinātu

Interneta piekļuves ieslēgšana un izslēgšana

Jūs varat savu iekārtu vadīt attālināti ar lietojumprogrammas starpniecību, izmantojot internetu. Lai to izdarītu, izveidojiet interneta savienojumu, izmantojot WLAN: Skatiet nākamo nodaļu.
Nepieciešamos piekļuves datus lietojumprogrammas un vadības ierīces interneta savienojuma izveidei atradīsiet uz šādas uzlīmes:

WLAN savienojuma ieslēgšana vai izslēgšana

Nospiediet šādas pogas:

1. ≡
2. **„Iestatījumi“**
3. **„Internets“**
4. **„WLAN darbības režīms“**
5. **„IZSL.“**, ja vēlaties WLAN **izslēgt**.
   Vai
   „Internets“, ja vēlaties WLAN **ieslēgt**.
6. ✓, lai apstiprinātu

WLAN savienojuma izveide

Norādījums!
Priekšnoteikums: WLAN ir ieslēgts.

Nospiediet šādas pogas:

1. ≡
2. **„Iestatījumi“**
3. **„Internets“**
4. **„Tīkla izvēle“**
   - Tiek parādīti pieejamie WLAN.
     Norādījums!
     *Ja savienojums jau ir izveidots, attiecīgajam tīklam tiks parādīts **„Savienots“**.*
   - Ja vēlaties izmantot sarakstā neredzamu WLAN: Nospiediet uz un ievadiet WLAN nosaukumu (SSID) un paroli.
5. Izvēlieties WLAN.

   Norādījums!
   Ar iespējams aktualizēt pieejamo WLAN sarakstu.
6. ✓, lai apstiprinātu
7. Ja neesat izvēlējies aizsargātu WLAN :
   ✓, lai apstiprinātu savienojuma ziņojumu
   Vai
   Ja esat izvēlējies aizsargātu WLAN :
   Ievadiet paroli (maksimāli 40 zīmes).
   ✓, lai apstiprinātu Jūsu paroli
8. ✓, lai apstiprinātu norādi par interneta lietošanu
   Pamatindikācijā tiek parādīts .

   Norādījums!
   - *Ja savienojums nav izveidots, tiek parādīts kļūdas ziņojums.*
   - *Interneta savienojums var tikt izveidots tikai tad, ja izvēlētais WLAN ir savienots ar internetu. Ja nepieciešams, pārbaudiet Jūsu WLAN iestatījumus.*

6131284

Interneta piekļuves ieslēgšana un izslēgšana (Turpinājums)

Statiskā IP adresēšana

Priekšnoteikums: WLAN ir konfigurēts tā, lai lietotāja adreses tīklā (IP adreses) netiktu piešķirtas automātiski.

Nospiediet šādas pogas:

1. ≡
2. ⚙ **„Iestatījumi“**
3. **„Internets“**
4. **„Tīkla izvēle“**
5. Tiek parādīti pieejamie WLAN tīkli.

   Norādījums!
   Ar ⟲ iespējams aktualizēt pieejamo WLAN tīklu sarakstu.

6. Izvēlieties tīklu.
7. ✎
8. **„STATIC“** statiskajai IP adresēšanai
9. ✓, lai apstiprinātu
10. Tīkla datu ievade:
    - IP adrese
    - Apakštīkla maska
    - Noklusējuma vārteja
    - Primārais DNS serveris
    - Sekundārais DNS serveris
11. ✓, lai apstiprinātu

Norādījums!
Interneta savienojums var tikt izveidots tikai tad, ja izvēlētais WLAN ir savienots ar internetu. Ja nepieciešams, pārbaudiet Jūsu WLAN iestatījumus.

Displeja izslēgšana tīrīšanai

Ja vēlaties notīrīt displeju, Jūs varat to uz 30 sekundēm izslēgt. Tādējādi Jūs varat izvairīties no nejauši veiktiem iestatījumiem.
Tīriet displeju ar mikrošķiedras lupatiņu.

Nospiediet šādas pogas:

1. ≡
2. ⚙ **„Iestatījumi“**
3. **„Ekrāna tīrīšana“**
   Displejs ir izslēgts Tiek sākts atpakaļskaitīšanas laiks.

Rūpnīcas iestatījumu atjaunošana

Visus veiktos ierakstus un vērtības Jūs varat atiestatīt uz rūpnīcas iestatījumiem.

Norādījums!
Ja apkures loki ir pārdēvēti, piešķirtais nosaukums saglabājas: Skatīt 34. lpp.

Iestatījumi un vērtības, kas tiek atiestatītas visiem darbības režīmiem:
- Normāla telpu temperatūra vai normāla turpgaitas temperatūra
- Pazemināta telpu temperatūra vai pazemināta turpgaitas temperatūra
- Darbības programma
- Karstā ūdens temperatūra
- Karstā ūdens sagatavošanas laika programma
- Cirkulācijas sūkņa laika programma
- Tikai no laikapstākļiem atkarīgam darbības režīmam Apkures raksturlīknes slīpums un līmenis

Iestatījumi un vērtības, kas tiek papildus atiestatītas no laikapstākļiem atkarīgam darbības režīmam vai pastāvīgas darbības režīmam:
- Komforta telpu temperatūra vai komforta turpgaitas temperatūra
- Telpu apkures laika programma
- Funkcija **„Ilgāk silts“** tiek izslēgta.
- **„Brīvdienu programma“** un **„Brīvdienas mājās“**
- Tikai no laikapstākļiem atkarīgam darbības režīmam Apkures raksturlīknes slīpums un līmenis

Nospiediet šādas pogas:

1. ≡
2. ⚙ **„Iestatījumi“**
3. ↩ **„Rūpnīcas iestatījumi“**

6131284

Rūpnīcas iestatījumu atjaunošana (Turpinājums)

4. ✔, lai apstiprinātu

Palīgtekstu atvēršana

Indikācijām un funkcijām varat atvērt palīgtekstus.

Nospiediet šādas pogas:

1. ⓘ, lai atvērtu palīgtekstus.
2. ↩, lai atkal atgrieztos sākotnējā indikācijā.

Informācijas nolasīšana

Atkarībā no iekārtas aprīkojuma un veiktajiem iestatījumiem Jūs varat nolasīt iekārtas aktuālos datus, piem., temperatūras.

Iekārtas dati ir iedalīti šādās grupās:
- ⓘ Vispārīgi
- Deglis
- Karstais ūdens
- 1. apkures loks
  Tikai no laikapstākļiem atkarīgam vai pastāvīgas darbības režīmam:
  2. apkures loks
  utt.
- Solārā enerģija
- Specializētā siltumtehnikas uzņēmuma kontaktinformācija
- Internets
- Open source licence
  Jūs atverat vadības bloka licenci.

Norādījums!
Ja apkures loki ir pārdēvēti, tiek parādīts piešķirtais nosaukums: Skatīt 34. lpp.
Detalizētu informāciju par atsevišķo grupu nolasīšanas iespējām Jūs varat atrast nodaļā „Izvēlņu pārskats“.

Nospiediet šādas pogas:

1. ≡
2. ⓘ **„Informācija“**
3. Vēlamā grupa

Integrētā radio moduļa licences nolasīšana

Ieslēdziet ierīces **„piekļuves punkta“** režīmu, lai varētu atvērt tiešsaistes juridisko informāciju, piem., atklātā pirmkoda licences.

Piekļuves punkta ieslēgšana

Nospiediet šādas pogas:

1. ≡
2. **„Iestatījumi“**
3. **„Internets“**
4. **„WLAN darbības režīms“**
5. **„Piekļuves punkts“**
6. Sekojiet lietojumprogrammas norādēm mobilajā galiekārtā.
7. ✔, lai apstiprinātu

Atklātā pirmkoda licences atvēršana

1. Atveriet sava viedtālruņa vai datora WLAN iestatījumus.
2. Savienojiet savu viedtālruni vai datoru ar WLAN **„Viessmann-<xxxx>“**.
   Seko paroles pieprasījums.
3. Ievadiet WLAN paroli.

   Norādījums!
   Piekļuves datus Jūs atradīsiet uz uzlīmes: Skatīt nodaļu „Interneta piekļuves ieslēgšana un izslēgšana“.
4. Ar savu pievienoto galiekārtu interneta pārlūkprogrammā atveriet **http://192.168.0.1**

Integrētā radio moduļa licences nolasīšana (Turpinājums)

5. Sekojiet saitei **„Open Source Components Licenses“** (atvērtā pirmkoda komponentu licences).

Third Party Software

1 Overview

This product contains third party software, including open source software. You are entitled to use this third party software in compliance with the respective license conditions as provided under the link below. A list of used third party software components and of license texts can be accessed by connecting your boiler, like it is mentioned in the manual.

2 Acknowledgements

Linux® is the registered trademark of Linus Torvalds in the U.S. and other countries. This product includes software developed by the OpenSSL Project for use in the OpenSSL Toolkit (http://www.openssl.org/). This product includes cryptographic software written by Eric Young (eay@cryptsoft.com) and software written by Tim Hudson (tjh@cryptsoft.com).

3 Disclaimer

The open source software contained in this product is distributed WITHOUT ANY WARRANTY; without even the implied warranty of MERCHANTABILITY or FITNESS FOR A PARTICULAR PURPOSE. The single licenses may contain more details on a limitation of warranty or liability.

5 Contact Information

Viessmann Werke GmbH & Co. KG
D-35107 Allendorf
Germany
Fax +49 64 52 70-27 80
Phone +49 64 52 70-0
open-source-software-support@viessmann.com
www.viessmann.de

4 How to Obtain Source Code

The software included in this product may contain copyrighted software that is licensed under a license requiring us to provide the source code of that software, such as the GPL or LGPL. To obtain the complete corresponding source code for such copyrighted software please contact us via the contact information provided in section 5 below indicating the built number you will find under the “Open Source Licenses” link mentioned in section 1 above. This offer is not limited in time and valid to anyone in receipt of this information.

Apkopes ziņojumu noprasīšana

Jūsu specializētais uzņēmums var iestatīt apkopes laikus. Pārsniedzot šos apkopes laikus, automātiski tiek parādīts apkopes ziņojums: **„Serviss“** un 🔧
Ja pieejama, tiks parādīta Jūsu specializētā uzņēmuma kontaktinformācija.

Nospiediet šādas pogas:

✔
Navigācijas zonā mirgo ⚠.

6131284

Apkopes ziņojumu noprasīšana (Turpinājums)

Apkopes ziņojuma nolasīšana

Nospiediet šādas pogas:

1. ⚠ navigācijas zonā.
   Ja Jūsu iekārtā vienlaicīgi ir traucējumu ziņojumi, ar ⚠ iespējams atvērt **„Traucējumus“**, **„Apkopes“** un iespējamus citus papildu ziņojumus.

2. **„Apkopes“**
   Apkopes ziņojumi parādās dzeltenā krāsā saraksta veidā.

3. Nospiežot **?**, Jūs varat atvērt norādes par iekārtas darbību.
   Jūs saņemat ieteikumus, kādus pasākumus varētu veikt **pirms** sazināšanās ar Jūsu specializēto uzņēmumu.

4. Pierakstiet apkopes numuru. Piemēram: **P.1 „Paredzēta apkope saskaņā ar laika intervālu“**. Tādējādi specializētais siltumtehnikas uzņēmums varēs labāk sagatavoties un ietaupīt papildu transporta izdevumus.

5. Sazinieties ar savu specializēto siltumtehnikas uzņēmumu.

6. ✓, lai apstiprinātu apkopi.

Norādījums!
Ja apkopi nav iespējams veikt tuvākajā laikā, nākamajā pirmdienā apkopes ziņojums tiks parādīts no jauna.

Traucējuma ziņojuma nolasīšana

Ja Jūsu iekārtas darbībā ir radušies traucējumi, tiek parādīts **„Traucējums“** un ⚠. Ja ir ieslēgta, mirgo gaismas vadotne: Skatīt nodaļu „Gaismas vadotnes ieslēgšana un izslēgšana“.

Nospiediet šādas pogas:

✓
Navigācijas zonā mirgo ⚠.

Norādījums!
- *Ja traucējumu ziņojumu signalizēšanai ir pieslēgta signalizēšanas ierīce (piem., skaņas signālierīce), signalizēšanas ierīce tiek izslēgta, apstiprinot traucējuma ziņojumu.*
- *Ja traucējumu nav iespējams novērst tuvākajā laikā, nākamajā dienā plkst. 7:00 traucējuma ziņojums tiks parādīts atkārtoti. Signalizēšanas ierīce tiek atkal ieslēgta.*

Traucējuma ziņojuma atvēršana

Nospiediet šādas pogas:

1. ⚠ navigācijas zonā.
   Ja Jūsu iekārtā vienlaicīgi ir traucējumu ziņojumi, nospiežot ⚠, iespējams atvērt **„Traucējumus“**, **„Apkopes“** un iespējamus citus papildu ziņojumus.

2. **„Traucējumi“**
   Traucējuma ziņojumi parādās sarkanā krāsā saraksta veidā.

3. Nospiežot **?**, Jūs varat atvērt norādes par iekārtas darbību.
   Jūs saņemat ieteikumus, kādus pasākumus varētu veikt **pirms** sazināšanās ar Jūsu specializēto uzņēmumu.

4. Pierakstiet traucējuma numuru un traucējuma cēloni. Piemēram: **F.160 „CAN kopnes komunikācijas kļūda“**.
   Tādējādi specializētais siltumtehnikas uzņēmums varēs labāk sagatavoties un ietaupīt papildu transporta izdevumus.

5. Sazinieties ar savu specializēto siltumtehnikas uzņēmumu.

6. ✓, lai apstiprinātu traucējumu.

⚠ **Bīstamība**
Nenovērstiem traucējumiem var būt dzīvību apdraudošas sekas.
Neapstipriniet traucējuma ziņojumus vairākkārt neilgā laika periodā. Ja rodas traucējums, sazinieties ar savu specializēto siltumtehnikas uzņēmumu. Specializētais siltumtehnikas uzņēmums var izanalizēt iemeslu un novērst defektu.

Traucējuma ziņojuma nolasīšana (Turpinājums)

Degļa atbloķēšana degļa traucējuma gadījumā

Ja deglis ir bloķēts traucējuma rezultātā, Jūs varat atbloķēt degli.

Nospiediet šādas pogas:

1. ✔
   Parādās tālāka norāde.
2. ☐ **„Atbloķēšana“**
3. ✔, lai apstiprinātu
   Deglis ir atbloķēts un sāk atkal darboties.

⚠ **Bīstamība**
Nenovērstiem traucējumiem var būt dzīvību apdraudošas sekas.
Neatbloķējiet degli vairākkārt neilgā laika periodā. Ja rodas degļa darbības traucējums, nekavējoties sazinieties ar savu specializēto siltumtehnikas uzņēmumu. Specializētais siltumtehnikas uzņēmums var izanalizēt iemeslu un novērst defektu.

Ziņojumu sarakstu nolasīšana

Nospiediet šādas pogas:

1. ≡
2. **„Ziņojumu saraksti“**
3. Ja ir atbilstoši ziņojumi:
   - **„Statuss“**
   - **„Brīdinājumi“**
   - **„Informācija“**
   - **„Traucējumi“**
   - **„Apkopes“**

6131284

Dūmvada pārbaudes režīms

Dūmvada pārbaudes režīmu izplūdes gāzu mērīšanai drīkst ieslēgt tikai Jūsu skursteņslauķis, veicot ikgadējo pārbaudi.
Ja iespējams, izplūdes gāzu mērījumus veiciet apkures periodā.

Norādījums!
Skursteņslauķis dūmvada pārbaudes režīmu var ieslēgt arī tad, ja vadības piekļuve ir bloķēta.

Dūmvada pārbaudes režīma ieslēgšana

Nospiediet šādas pogas:

Norādījums!
Dūmvada pārbaudes režīma laikā nodrošiniet pietiekamu siltuma novadīšanu.

1. ☰
2. **„Pārbaudes režīms“**
3. ✓
4. Sekojiet norādēm displejā.
   Ja pārbaudes režīms ir iespējams, deglis tiek ieslēgts. Displejā parādās siltuma ģeneratora turpgaitas temperatūra. Tiek uzrādīts |➔ simbols.

Dūmvada pārbaudes režīma izslēgšana

- Automātiski pēc 30 minūtēm
  Vai
- Nospiediet ✕.

6131284

Iekārtas izslēgšana

Siltuma ģeneratora izslēgšana ar pretaizsalšanas aizsardzības kontroli („Atslēgšanas režīms“)

Katram apkures lokam izvēlieties darbības programmu **„Atslēgšanas režīms“** un izslēdziet karstā ūdens sagatavošanu: Skatiet 25 un 30. lpp.

- Telpu apkure nenotiek
- Karstā ūdens sagatavošana nenotiek
- Siltuma ģeneratora un karstā ūdens tvertnes pretaizsalšanas aizsardzība ir aktīva.

Norādījums!

- *Lai cirkulācijas sūkņi neaizsērētu, visi vadības ierīcei pieslēgtie cirkulācijas sūkņi automātiski ik pēc 24 stundām uz īsu brīdi tiek ieslēgti.*
- *Pārslēgšanas vārsti regulāros intervālos tiek pārslēgti.*

Siltuma ģeneratora izslēgšana bez pretaizsalšanas aizsardzības kontroles

- Telpu apkure nenotiek
- Karstā ūdens sagatavošana nenotiek
- Siltuma ģeneratora un karstā ūdens tvertnes pretaizsalšanas aizsardzība **nav** aktīva.

1. Izslēdziet tīkla slēdzi: Skat. 45. lpp.

2. Aizveriet gāzes noslēgšanas krānu.

! **Uzmanību**
Ja āra temperatūra varētu pazemināties zem 3 °C, veiciet atbilstošus iekārtas pretaizsalšanas aizsardzības pasākumus.
Ja nepieciešams, sazinieties ar Jūsu specializēto siltumtehnikas uzņēmumu.

Norādījums!

- *Tā kā cirkulācijas sūkņi un pārslēgšanas vārsti netiek apgādāti ar spriegumu, tie var aizsērēt.*
- *Ja iekārta ilgāku laiku nav bijusi ekspluatēta, iespējams, Jums no jauna ir jāiestata **„pulksteņa laiks“** un **„datums“**: Skatiet 34. lpp.*

6131284

Iekārtas ieslēgšana

Vitodens 200-W

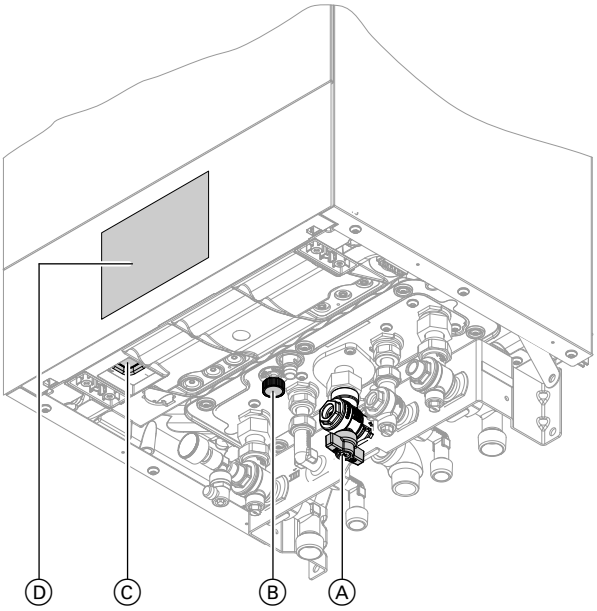

Att. 8

Norādījums!
Vadības ierīci iespējams pierīkot apakšā vai augšā.

Ⓐ Gāzes noslēgšanas krāns
Ⓑ Piepildīšanas un iztukšošanas krāns
Ⓒ Tīkla slēdzis
Ⓓ Iekārtas spiediens (indikācija displejā)

Vitodens 222-W

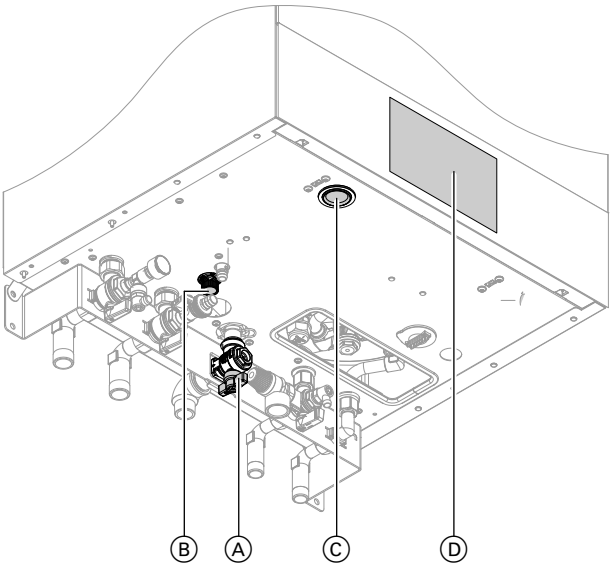

Att. 9

Norādījums!
Vadības ierīci iespējams pierīkot apakšā vai augšā.

Ⓐ Gāzes noslēgšanas krāns
Ⓑ Piepildīšanas un iztukšošanas krāns
Ⓒ Tīkla slēdzis
Ⓓ Iekārtas spiediens (indikācija displejā)

Vitodens 222-F un Vitodens 242-F

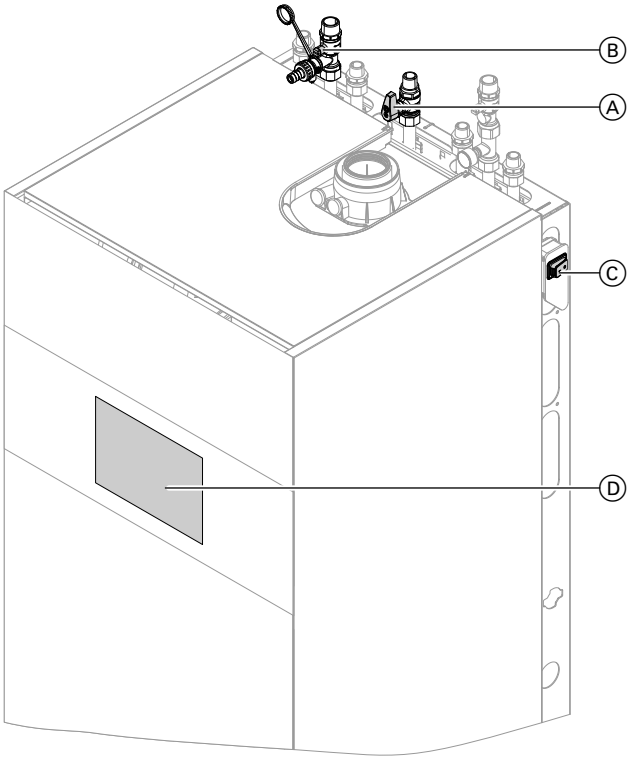

Att. 10 Piemērs ar pieslēgumiem, kas izvietoti uz augšu

Ⓐ Gāzes noslēgšanas krāns
Ⓑ Piepildīšanas un iztukšošanas krāns
Ⓒ Tīkla slēdzis
Ⓓ Iekārtas spiediens (indikācija displejā)

Noskaidrojiet savā specializētajā siltumtehnikas uzņēmumā:
- Nepieciešamais iekārtas spiediena augstums
- Iespējamo ventilācijas atveru izvietojums uzstādīšanas telpā

1. Atveriet gāzes noslēgkrānu Ⓐ.

2. Pārbaudiet, vai iekārtas sprieguma padeve ir ieslēgta, piem., ar atsevišķu drošinātāju vai galveno slēdzi.

Norādījums!
Iekārtas sprieguma padevi Jūsu specializētais uzņēmums ir ieslēdzis pirmās ekspluatācijas uzsākšanas laikā. Ja iespējams, nepārtrauciet sprieguma padevi, pat ne atslēgšanas režīmā.

3. Ieslēdziet tīkla slēdzi Ⓒ.
- Pēc īsa brīža displejā parādās sākumekrāns.
- Gaismas vadotne deg nepārtraukti.

Jūsu iekārta un arī tālvadības pultis (ja ir) ir gatavas darbam.

Iekārtas ieslēgšana (Turpinājums)

4. Pārbaudiet iekārtas spiedienu:
- ◀ ▶, lai izvēlētos pamatindikāciju **„Sistēmas pārskats“**
- Ja parādītais spiediens ir mazāks par 1,0 bar: Papildiniet ūdens daudzumu vai sazinieties ar Jūsu specializēto siltumtehnikas uzņēmumu.

6131284

Telpas ir pārāk aukstas

Iemesls	Novēršana
Siltuma ģenerators ir izslēgts.	▪ Ieslēdziet tīkla slēdzi: Skatīt 45. lpp. ▪ Ieslēdziet iekārtas sprieguma padevi, piem., ar atsevišķu drošinātāju vai galveno slēdzi.
▪ Nepareizi iestatījumi vadības ierīcē. ▪ Tālvadība (ja tāda ir) vai telpas temperatūras regulēšanas ierīce (ja tāda ir) ir nepareizi iestatīta. Skat. Tālvadības vai telpu temperatūras regulēšanas ierīces lietošanas pamācību	Telpu apkurei jābūt aktivizētai. Pārbaudiet un, ja nepieciešams, koriģējiet iestatījumus: ▪ Darbības programma: Skatīt 16. lpp. ▪ Telpu temperatūra/turpgaitas temperatūra: Skatīt 25. lpp. ▪ Pulksteņa laiks: Skatīt 34. lpp. ▪ Telpu apkures laika programma: Skatīt 26. lpp. ▪ Tikai no laikapstākļiem atkarīgam darbības režīmam: Apkures raksturlīkne: Skatīt 26. lpp. ▪ Tikai no laikapstākļiem atkarīgam vai pastāvīgas darbības režīmam: Ir ieslēgta brīvdienu programma: Skat. 28. lpp.
Karstā ūdens tvertne tiek uzsildīta.	Nogaidiet, līdz karstā ūdens tvertne ir uzsildīta. Nepieciešamības gadījumā samaziniet karstā ūdens patēriņu vai īslaicīgi pazeminiet iestatīto karstā ūdens temperatūru.
Trūkst kurināmais.	Atveriet gāzes noslēgšanas krānu. Ja nepieciešams, sazinieties ar gāzes apgādes uzņēmumu.
Displejā parādās **„Degļa darbības traucējums“**.	Atbloķējiet degli: Skatīt 42. lpp. **Bīstamība** Nenovērstiem traucējumiem var būt dzīvību apdraudošas sekas. Neatbloķējiet degli vairākkārt neilgā laika periodā. Ja rodas degļa darbības traucējums, nekavējoties sazinieties ar savu specializēto siltumtehnikas uzņēmumu. Specializētais siltumtehnikas uzņēmums var izanalizēt iemeslu un novērst defektu.
Displejā parādās **„Traucējums“**.	Nolasiet traucējuma veidu. Pierakstiet traucējuma ziņojumu un apstipriniet traucējumu: Skatīt 41. lpp. Nepieciešamības gadījumā informējiet savu specializēto siltumtehnikas uzņēmumu.
Ir ieslēgta **„Grīdas žāvēšana“**.	Nekādi pasākumi nav nepieciešami. Pēc grīdas žāvēšanas perioda beigām tiek ieslēgta iestatītā darbības programma.

6131284

Telpas ir pārāk siltas

Iemesls	Novēršana
▪ Nepareizi iestatījumi vadības ierīcē. ▪ Tālvadība (ja tāda ir) vai telpas temperatūras regulēšanas ierīce (ja tāda ir) ir nepareizi iestatīta. Skat. Tālvadības vai telpu temperatūras regulēšanas ierīces lietošanas pamācību	Pārbaudiet un, ja nepieciešams, koriģējiet iestatījumus: ▪ Darbības programma: Skatīt 16. lpp. ▪ Telpu temperatūra/turpgaitas temperatūra: Skatīt 25. lpp. ▪ Pulksteņa laiks: Skatīt 34. lpp. ▪ Telpu apkures laika programma: Skatīt 26. lpp. ▪ Tikai no laikapstākļiem atkarīgam darbības režīmam: Apkures raksturlīkne: Skatīt 26. lpp. ▪ Tikai no laikapstākļiem atkarīgam vai pastāvīgas darbības režīmam: Ir ieslēgta funkcija **„Brīvdienas mājās“**: Skatīt 27. lpp.
Displejā parādās **„Traucējums“**.	Nolasiet traucējuma veidu. Pierakstiet traucējuma ziņojumu un apstipriniet traucējumu: Skatīt 41. lpp. Nepieciešamības gadījumā informējiet savu specializēto siltumtehnikas uzņēmumu.
Ir ieslēgta **„Grīdas žāvēšana“**	Nekādi pasākumi nav nepieciešami. Pēc grīdas žāvēšanas perioda beigām tiek ieslēgta iestatītā darbības programma.

Nav karstā ūdens

Iemesls	Novēršana
Siltuma ģenerators ir izslēgts.	▪ Ieslēdziet tīkla slēdzi: Skatīt 45. lpp. ▪ Ieslēdziet iekārtas sprieguma padevi, piem., ar atsevišķu drošinātāju vai galveno slēdzi.
▪ Nepareizi iestatījumi vadības ierīcē. ▪ Tālvadība (ja tāda ir) vai telpas temperatūras regulēšanas ierīce (ja tāda ir) ir nepareizi iestatīta. Skat. Tālvadības vai telpu temperatūras regulēšanas ierīces lietošanas pamācību	Jābūt aktivizētai karstā ūdens sagatavošanai. Pārbaudiet un, ja nepieciešams, koriģējiet iestatījumus: ▪ Darbības programma: Skatīt 16. lpp. ▪ Karstā ūdens temperatūra: Skatīt 30. lpp. ▪ Pulksteņa laiks: Skatīt 34. lpp. ▪ Karstā ūdens sagatavošanas laika programma: Skatīt 30. lpp. ▪ Tikai no laikapstākļiem atkarīgam vai pastāvīgas darbības režīmam: Ir ieslēgta brīvdienu programma visiem apkures lokiem: Skat. 28. lpp.
Trūkst kurināmais.	Atveriet gāzes noslēgšanas krānu. Ja nepieciešams, sazinieties ar gāzes apgādes uzņēmumu.
Displejā parādās **„Traucējums“**.	Nolasiet traucējuma veidu. Pierakstiet traucējuma ziņojumu un apstipriniet traucējumu: Skatīt 41. lpp. Nepieciešamības gadījumā informējiet savu specializēto siltumtehnikas uzņēmumu.
Ir ieslēgta **„Grīdas žāvēšana“**	Nekādi pasākumi nav nepieciešami. Pēc grīdas žāvēšanas perioda beigām tiek ieslēgta iestatītā darbības programma.

6131284

Siltais ūdens ir par karstu

Iemesls	Novēršana
Nepareizi iestatījumi vadības ierīcē.	Pārbaudiet un, ja nepieciešams, koriģējiet iestatīto karstā ūdens temperatūru: Skatīt 30. lpp.
Higiēnas funkcija ir ieslēgta.	Nogaidiet, līdz higiēnas funkcija ir pabeigta.
Saules kolektora karstā ūdens sagatavošanas režīmam iestatīta pārāk augsta karstā ūdens temperatūra.	Lūdziet savam specializētajam uzņēmumam mainīt šo iestatījumu.

Displejā parādās „Traucējums“

Iemesls	Novēršana
Iekārtas traucējums	Rīkojieties kā aprakstīts 41. lpp.

Displejā parādās 🔧un „Apkope“

Iemesls	Novēršana
Ir pienācis Jūsu specializētā siltumtehnikas uzņēmuma iestatītais apkopes veikšanas laiks.	Rīkojieties kā aprakstīts 40. lpp.

Displejā parādās „Vadība bloķēta“

Iemesls	Novēršana
Vadības piekļuve ir bloķēta.	Atceliet bloķēšanu: Skatīt 33. lpp.

Displejā parādās „Ārējais pieslēgums“

Iemesls	Novēršana
Iestatītā darbības programma tika pārslēgta, izmantojot ārēju pārslēgšanas ierīci (piem., paplašinājumu EM-EA1 (elektroniskais modulis DIO): Skatīt 17. lpp.	Nekādi pasākumi nav nepieciešami. Ja ārējā pārslēgšana vairs nepastāv, iestatītā darbības programma atkal ir ieslēgta.

6131284

Tīrīšana

Ierīces var tīrīt ar standarta mājsaimniecības tīrīšanas līdzekļiem (neizmantot abrazīvus līdzekļus). Vadības bloka virsmu varat tīrīt ar mikrošķiedras lupatiņu.

Pārbaude un apkope

Apkures iekārtas pārbaude un tehniskā apkope ir noteikta Nolikumā par enerģijas taupīšanu, kā arī saskaņā ar DIN 4755, DVGW-TRGI 2008 un DIN 1988-8 standartu prasībām.

Regulāra tehniskā apkope nodrošina netraucētu, enerģiju taupošu, apkārtējo vidi saudzējošu un drošu apkures režīmu. Vēlākais ik pēc 2 gadiem autorizētam specializētajam siltumtehnikas uzņēmumam jāveic Jūsu apkures iekārtas tehniskā apkope. Tāpēc iesakām Jums noslēgt inspekcijas un apkopes līgumu ar Jūsu specializēto siltumtehnikas uzņēmumu.

Iekārta

Iekārtā uzkrājoties netīrumiem, paaugstinās dūmgāzu temperatūra un līdz ar to rodas arī enerģijas zudumi. Mēs iesakām ļaut iekārtu vienreiz gadā iztīrīt.

Karstā ūdens tvertne

DIN 1988-8 un EN 806 normas nosaka, ka ne vēlāk kā pēc 2 gadiem pēc ekspluatācijas uzsākšanas un turpmāk pēc vajadzības jāveic apkope vai tīrīšana.
Karstā ūdens tvertnes iekšpuses tīrīšanu, ieskaitot dzeramā ūdens pieslēgumus, drīkst veikt tikai sertificēts siltumtehnikas uzņēmums.

Ja karstā ūdens tvertnes aukstā ūdens padeves vadā atrodas ūdens apstrādes ierīce, piem., kanāls vai inokulācijas ierīce, tad pildījums savlaicīgi jāatjauno. Šim nolūkam, lūdzu, ievērojiet ražotāja norādīto informāciju.

Drošības vārsts (siltā ūdens tvertne)

Lietotājam vai specializētajam uzņēmumam reizi pusgadā jāpārbauda drošības vārsta darba gatavība (skatīt vārsta ražotāja instrukciju). Pastāv vārsta piesārņošanas iespēja pie sedliem.
Uzsildīšanas laikā no drošības vārsta var pilēt ūdens. Izplūdes atvere ir atstāta atvērta atmosfēras dēļ.

! **Uzmanību**
Pārspiediens var radīt bojājumus.
Neaizvērt drošības vārstu.

Dzeramā ūdens filtrs (ja ir)

Higiēnisku iemeslu dēļ rīkoties sekojoši:
- ja filtri nav izskalojami, filtra ieliktnis jāatjauno ik pēc 6 mēnešiem (vizuālā kontrole ik pēc 2 mēnešiem).
- ja filtri ir izskalojami, tos jāskalo ik pēc 2 mēnešiem.

Bojāti pieslēguma vadi

Ja iekārtas vai ārēji uzstādīta papildaprīkojuma pieslēguma vadi ir bojāti, tie jānomaina pret speciāliem pieslēguma vadiem. Nomaiņai izmantot tikai Viessmann vadus. Sazinieties par to ar Jūsu specializēto uzņēmumu.

6131284

„Galvenās izvēlnes“ pārskats

Norādījums!
Atkarībā no Jūsu iekārtas aprīkojuma ne visas ☰ norādītās indikācijas un nolasījumi ir iespējami.

☰

Apkure		
	1. apkures loks	
		Telpu temperatūras nepieciešamās vērtības vai Turpgaitas temperatūras nepieciešamā vērtība
		Apkures laika programma
		Tikai no laikapstākļiem atkarīgam darbības režīmam: Apkures raksturlīkne
	Tikai no laikapstākļiem atkarīgam vai pastāvīgas darbības režīmam: Citi apkures loki, ...	
		Kā 1. apkures loks

Pārbaudes režīms	

Karstais ūdens	
	Karstais ūdens Iesl./Izsl.
	Karstā ūdens temperatūras nepieciešamā vērtība
	Karstā ūdens laika programma
	Cirkulācijas laika programma
	Higiēnas funkcija

Iestatījumi	
	Valoda
	Ekrāna iestatījumi
	Datums un pulksteņa laiks
	Tonis iesl./izsl.
	Tikai no laikapstākļiem atkarīgam vai pastāvīgas darbības režīmam: Apkures loku pārdēvēšana
	Rūpnīcas iestatījumi
	Internets
	Zemas jaudas radiosignāls iesl./izsl.
	Ekrāna tīrīšana
	Mērvienības
	Piekļuves bloķēšana
	Paroles nomaiņa
	Pamatindikācijas izvēle

6131284

„Galvenās izvēlnes“ pārskats (Turpinājums)

ⓘ Informācija		
	ⓘ Vispārīgi	
		Iekārtas spiediens
		Tikai no laikapstākļiem atkarīgam darbības režīmam: Āra temperatūra
		Turpgaitas temperatūra
		Primārā loka sūknis
		Hidrauliskā atdalītāja temperatūra
		Dūmgāzu temperatūra
		Deglis
		Degļa darba stundas
		Termiskā jauda
		Traucējumu apkopojuma signāls
		Grīdu žāvēšanas funkcija
		Pulksteņa laiks
		Datums
		Apkures katla ražošanas numurs
		Ierīces ražošanas numurs
	1. apkures loks	
		Darbības programma
		Darbības statuss
		Tikai no laikapstākļiem atkarīgam vai pastāvīgas darbības režīmam: Laika programma
		Telpu temperatūra
		Pazeminātā telpu temperatūras nepieciešamā vērtība vai Pazemināts
		Normālā telpu temperatūras nepieciešamā vērtība vai Normāls
		Tikai no laikapstākļiem atkarīgam vai pastāvīgas darbības režīmam: Komforta temperatūras nepieciešamā vērtība vai Komforts
		Tikai no laikapstākļiem atkarīgam darbības režīmam: Apkures raksturlīknes slīpums
		Apkures raksturlīknes līmenis
		Apkures loka sūknis
		Turpgaitas temperatūra
		Tikai no laikapstākļiem atkarīgam vai pastāvīgas darbības režīmam: Brīvdienu programma
		Tikai no laikapstākļiem atkarīgam vai pastāvīgas darbības režīmam: Brīvdienas mājās
Tikai no laikapstākļiem atkarīgam vai pastāvīgas darbības režīmam: Citi apkures loki , ...		
		Kā 1. apkures loks

6131284

„Galvenās izvēlnes“ pārskats (Turpinājums)

Informācija		
	Karstais ūdens	
		Karstā ūdens laika programma
		Cirkulācijas laika programma
		Karstā ūdens temperatūra
		Cirkulācijas sūknis
		Tvertnes uzpildes sūknis
		Higiēnas funkcijas pēdējā izpilde
	Deglis	
		Deglis
		Degļa darba stundas
		Degļa ieslēgšanās
		Degļa modulācija
		Turpgaitas temperatūra
		Dūmgāzu temperatūra
		Tilpuma plūsmas sensors
	Specializētā siltumtehnikas uzņēmuma kontaktinformācija	
	Internets	
		Ražotāja dati
		MAC adrese
		Aktivizēts
		Tīkls
		Signāla stiprums
		DHCP aktivizēts
		Ipv4 adrese
		Ipv4 apakštīkla maska
		Noklusējuma vārteja
		Primārais DNS serveris
		Sekundārais DNS serveris
		Savienojums ar aizmugursistēmu
		Tīkla savienojums
	Open source license	

„Galvenās izvēlnes“ pārskats (Turpinājums)

Informācija		
	Solārā enerģija	
		Solārās enerģijas pārskats
		Kolektora temperatūra
		Saules kolektora loka karstais ūdens
		Saules kolektora loka sūknis (darbības ilgums)
		Solārā enerģija
		Saules kolektora loka sūknis (darbības stāvoklis)
		Karstā ūdens temperatūras nepieciešamā vērtība pēcuzpildes bloķēšanas režīmā
		Saules kolektora stagnācija
		Saules kolektora cirkulācijas sūknis
		TS3: Akumulācijas tvertnes temperatūra
		TS4: Apkures loka atpakaļgaitas temperatūra
		Saules kolektora 3 ceļu vārsta pozīcija
		Saules kolektoru apkures sistēmas atbalsts
		TS3: Dzeramā ūdens priekšapsildes temperatūra

Tikai no laikapstākļiem atkarīgam vai pastāvīgas darbības režīmam:

Brīvdienu programma	
	Norādījums! *Izvēles iespēja ir pieejama tikai gadījumā, ja ekspluatācijas uzsākšanas laikā tika izvēlēta **„Daudzģimeņu māja“** un ir pieejami vairāki apkures loki.*
	Izvēlēties visu
	1. apkures loks
	2. apkures loks
	utt.

Tikai no laikapstākļiem atkarīgam vai pastāvīgas darbības režīmam:

Brīvdienas mājās	
	Norādījums! *Izvēles iespēja ir pieejama tikai gadījumā, ja ekspluatācijas uzsākšanas laikā tika izvēlēta **„Daudzģimeņu māja“** un ir pieejami vairāki apkures loki.*
	Izvēlēties visu
	1. apkures loks
	2. apkures loks
	utt.

Ziņojumu saraksti

Serviss

6131284

Terminu skaidrojumi

Atslēgšanas režīms

Siltuma ražošana ir izslēgta.

Ir aktīva tikai siltuma ģeneratora un karstā ūdens tvertnes pretaizsalšanas aizsardzība. Nenotiek telpu apkure, nenotiek karstā ūdens sagatavošana

Pazemīnātais režīms (pazemīnātais apkures režīms)

Skatīt „Pazemīnātais apkures režīms“.

Iekārtas modelis

Iekārtas modelis apraksta Jūsu iekārtas komponentus.

Piemērs:
- Siltuma ģenerators
- Apkures loka sūknis
- Maisītājs
- Vārsti
- Elektroniskais modulis
- Sildelements

Jūsu specializētais uzņēmums katru iekārtu pielāgo vietējiem apstākļiem, individuāli izvēloties atbilstošos parametrus.

Darbības programma

Ar darbības programmu varat noteikt, piem., sekojošo:
- Kā apkurināt savas telpas.
- Vai sildāt dzeramo ūdeni.

Darbības statuss

Skatiet „Laika programma“.

Darbības režīms

Skat. „Apkures režīms“.

Maisītāja paplašināšanas komplekts

Montāžas mezgls (papildaprīkojums) apkures loka ar maisītāju vadībai: Skatīt „Maisītājs“

Grīdas žāvēšana

Jūsu specializētais siltumtehnikas uzņēmums var ieslēgt šo funkciju piem., Jūsu jaunbūves vai piebūves grīdas žāvēšanai. Tādējādi grīda tiek žāvēta atbilstoši stingri noteiktai laika programmai (temperatūras un laika profils) un izmantotajiem būvmateriāliem.

Grīdas žāvēšanas funkcija attiecas uz visiem apkures lokiem:
- Visas telpas tiek apkurinātas atbilstoši temperatūras un laika profilam.
  Grīdas žāvēšanas laikā (maks. 32 dienas) nav spēkā Jūsu veiktie telpu apkures iestatījumi.
- Karstā ūdens sagatavošana nenotiek

Grīdas apkure

Grīdas apkures sistēmas ir inertas zemas temperatūras apkures sistēmas, kas ļoti lēnām reaģē uz īslaicīgām temperatūras izmaiņām.

Tādēļ apkure naktī ar pazemināto telpu temperatūru nedod nekādu ievērojamu enerģijas ietaupījumu.

Terminu skaidrojumi (Turpinājums)

Apkures režīms

Darbības režīms

Lai apkurinātu Jūsu telpas, siltuma ģenerators nodrošina siltumu turpgaitas temperatūras apmērā. Darbības režīms nosaka, vai turpgaitas temperatūra ir noteikta ar fiksētu vērtību vai tā tiek automātiski aprēķināta un pielāgota atkarībā no vairākiem robežnosacījumiem.

Ekspluatācijas uzsākšanas laikā Jūsu specializētais siltumtehnikas uzņēmums var konfigurēt šādus darbības režīmus:
- No laikapstākļiem atkarīgs darbības režīms
- Pastāvīga darbība
- No telpu temperatūras atkarīgs darbības režīms

Komforta režīms

Laikā, kad pa dienu esat mājās, atkarībā no darbības režīma apkuriniet telpas ar komfortu telpu temperatūru vai komfortu turpgaitas temperatūru. Šo laiku (laika fāzes) ar temperatūras līmeni **„Komforts“** Jūs nosakāt, iestatot apkures laika programmu.

Pastāvīga darbība

Pastāvīgas darbības režīmā siltuma ģenerators nodrošina apkures ūdeni ar nemainīgu turpgaitas temperatūru neatkarīgi no āra temperatūras.
Izmantojot šo darbības režīmu, ar vadības ierīci iespējams vadīt vairākus apkures lokus.

Normāls apkures režīms

Laikā, kad pa dienu esat mājās, atkarībā no darbības režīma apkuriniet telpas ar normālu telpu temperatūru vai ar normālu turpgaitas temperatūru. Šo laiku (laika fāzes) ar temperatūras līmeni **„Normāls“** Jūs nosakāt, iestatot apkures laika programmu.

No telpu temperatūras atkarīgs apkures režīms

No telpu temperatūras atkarīgā darbības režīmā telpa tiek apkurināta tik ilgi, līdz ir sasniegta iestatītā telpu temperatūra. Šim nolūkam telpā ir jābūt pieejamam atsevišķam temperatūras sensoram.
Apkures jaudas regulēšana notiek neatkarīgi no āra temperatūras.
Šajā darbības režīmā ar vadības ierīci iespējams vadīt vienu apkures loku. Šim apkures lokam dažus iestatījumus varat veikt ar Jūsu telpu temperatūras regulēšanas ierīci.

Pazeminātais apkures režīms

Jūsu prombūtnes vai naktsmiera laikā atkarībā no darbības režīma apkuriniet telpas ar pazeminātu telpu temperatūru vai pazeminātu turpgaitas temperatūru.
Šo laiku (laika fāzes) ar temperatūras līmeni **„Pazeminināts“** Jūs nosakāt, iestatot apkures laika programmu.
Izmantojot grīdas apkuri, pazeminātais apkures režīms dod tikai nosacītu enerģijas ietaupījumu (skatīt „Grīdas apkure“).

No āra temperatūras atkarīgs apkures režīms

No laika apstākļiem atkarīgā darbības režīmā turpgaitas temperatūra tiek regulēta atkarībā no āra temperatūras. Ja āra temperatūra ir zema, tiek nodrošināts lielāks siltums nekā ar augstu āra temperatūru.
Āra temperatūru fiksē ēkas ārpusē uzstādīts sensors, kas to pārraida uz vadības ierīci.
Izmantojot šo darbības režīmu, ar vadības ierīci iespējams vadīt vairākus apkures lokus. Ja Jūsu telpās ir uzstādītas tālvadības, iestatījumus varat veikt arī ar tālvadības pultīm.

Apkures raksturlīkne

Apkures raksturlīknes attēlo kopsakarību starp āra temperatūru, telpu temperatūras nepieciešamo vērtību un turpgaitas temperatūru. Jo zemāka āra temperatūra, jo augstāka ir turpgaitas temperatūra.
Lai pie jebkuras āra temperatūras un ar minimālu kurināmā patēriņu nodrošinātu pietiekamu siltuma apjomu, jāņem vērā Jūsu ēkas konstruktīvie apstākļi un Jūsu iekārtas parametri. Tādēļ Jūsu specializētajam siltumtehnikas uzņēmumam jāiestata apkures raksturlīkne.

Terminu skaidrojumi (Turpinājums)

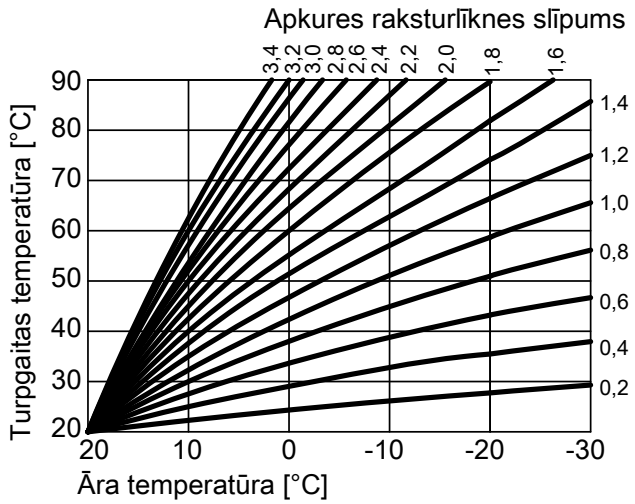

Att. 11

Slīpuma un līmeņa iestatīšana, izmantojot apkures raksturlīknes piemēru

Rūpnīcas iestatījumi:
- Slīpums = 1,4
- Līmenis = 0

Attēlotās apkures raksturlīknes ir spēkā pie šādiem iestatījumiem:
- Apkures raksturlīknes līmenis = 0
- Normāla telpu temperatūra (telpu temperatūras nepieciešamā vērtība) = 20 °C

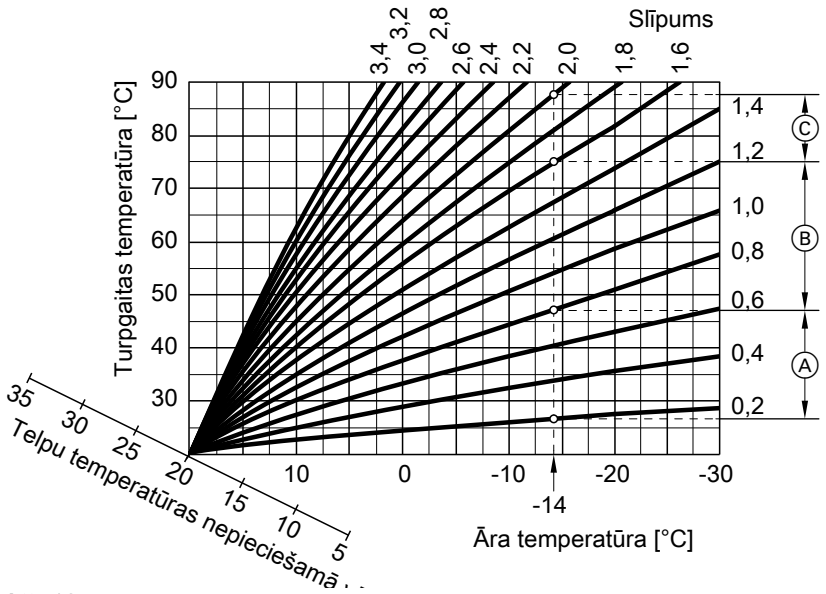

Att. 12

Āra temperatūrai **−14 °C**:
- Ⓐ Grīdas apkure: Slīpums 0,2 līdz 0,8
- Ⓑ Zemas temperatūras apkure: Slīpums 0,8 līdz 1,6
- Ⓒ Iekārta ar turpgaitas temperatūru virs 75 °C, slīpums 1,6 līdz 2,0

6131284

Terminu skaidrojumi (Turpinājums)

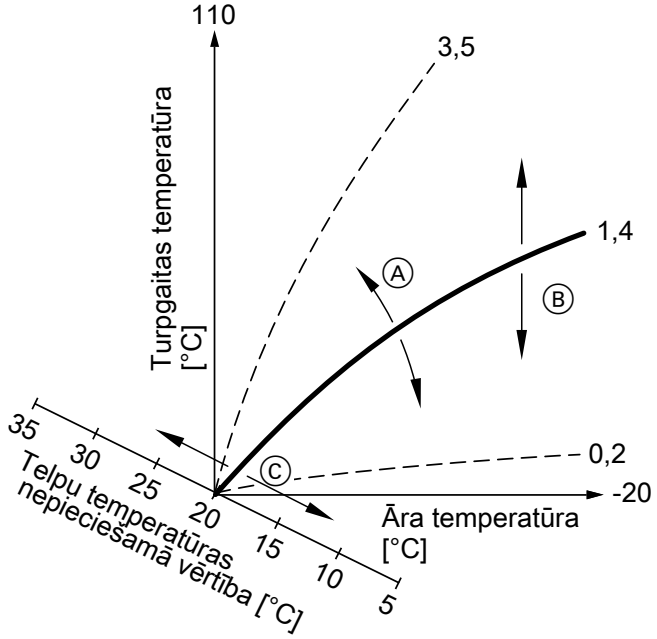

Att. 13

Ⓐ Maināt slīpumu:
Mainās apkures raksturlīkņu stāvums.

Ⓑ Maināt līmeni:
Apkures raksturlīknes tiek paralēli pārbīdītas vertikālā virzienā.

Ⓒ Maināt normālo telpu temperatūru (telpu temperatūras nepieciešamā vērtība):
Apkures raksturlīknes tiek pārvietotas gar „telpu temperatūras nepieciešamās vērtības“ asi.

Norādījums!
Pārāk augsts vai pārāk zems slīpuma vai līmeņa iestatījums Jūsu apkures iekārtai nevar nodarīt nekādus bojājumus.
Abi iestatījumi iespaido turpgaitas temperatūru, kas tad savukārt var būt pārāk zema vai nevajadzīgi augsta.

Apkures loks

Apkures loks ir slēgts cirkulācijas loks starp siltuma ģeneratoru un sildelementiem, kurā plūst apkures ūdens.
Iekārtā var būt vairāki apkures loki. Piem., Jūsu apdzīvoto telpu apkures loks un īres dzīvokļa telpu apkures loks.

Apkures loki rūpnīcā ir apzīmēti kā **„1. apkures loks“**, **„2. apkures loks“** utt..
Ja Jūs vai Jūsu specializētais uzņēmums apkures loku nosaukumus ir nomainījis, piem., uz „Īres dzīvoklis“ vai tml., šis nosaukums parādās **„... apkures loks“** vietā.

Apkures loka sūknis

Cirkulācijas sūknis apkures ūdens cirkulācijai apkures lokā

Maisītājs

Uzsildītais apkures ūdens no siltuma ģeneratora tiek sajaukts ar atdzesēto apkures ūdeni no apkures loka. Apkures ūdeni ar patēriņam atbilstošu temperatūru apkures loka sūknis iesūknē apkures lokā. Lai sasniegtu vēlamo telpu temperatūras nepieciešamo vērtību, vadības ierīce ar maisītāja palīdzību pielāgo turpgaitas temperatūru dažādajiem nosacījumiem.

6131284

Terminu skaidrojumi (Turpinājums)

Nakts pazemināšana

Skatīt „Pazemīnātais apkures režīms“

No telpu gaisa atkarīgs darbības režīms

Degšanai nepieciešamais gaiss tiek iesūkts no telpas, kurā siltuma ģenerators ir uzstādīts.

No telpas temperatūras neatkarīgs darbības režīms

Degšanai nepieciešamā gaisa iesūkšana notiek ārpus ēkas.

Telpu temperatūra

- Normālā telpu temperatūra vai komforta telpu temperatūra:
  Laikā, kad pa dienu esat mājās, iestatiet normālo telpu temperatūru vai komforta temperatūru.
- Pazeminātā telpu temperatūra:
  Jūsu prombūtnes vai naktsmiera laikā iestatiet pazeminātu telpu temperatūru, skat. „Apkures režīms“.

Atpakaļgaitas temperatūra

Atpakaļgaitas temperatūra ir temperatūra, ar kuru apkures ūdens izplūst no kāda iekārtas komponenta, piem., no apkures loka.

Drošības vārsts

Drošības ierīce, kura Jūsu specializētajam siltumtehnikas uzņēmumam jāuzstāda aukstā ūdens vadā. Drošības vārsts atveras automātiski, lai karstā ūdens tvertnē nebūtu pārāk augsts spiediens.

Drošības vārsti ir arī apkures lokiem.

Saules kolektora loka sūknis

Izmantojot saules kolektorus.

Saules kolektora loka sūknis sūknē atdzisušo siltumnesēju no karstā ūdens tvertnes siltummaiņa uz saules kolektoriem.

nepieciešamā temperatūra

Skatīt „Temperatūras noteiktā vērtība“.

Vasaras režīms

Gada siltajā sezonā apkures režīmu varat izslēgt. Šajā nolūkā iestatiet darbības programmu **„Karstais ūdens“ „Iesl.“** un **„Atslēgšanas režīms“**.

Iekārta turpinās darbības režīmu karstā ūdens sagatavošanai. Telpu apkure ir izslēgta.

6131284

Terminu skaidrojumi (Turpinājums)

Tvertnes uzpildes sūknis

Cirkulācijas sūknis dzeramā ūdens uzsildīšanai karstā ūdens tvertnē.

Temperatūras noteiktā vērtība

Noteiktā temperatūra, kuru jāsasniedz, piem., karstā ūdens temperatūras nepieciešamā vērtība.

Dzeramā ūdens filtrs

Ierīce, kura no dzeramā ūdens atdala cietās daļiņas. Dzeramā ūdens filtrs ir uzstādīts aukstā ūdens vadā pirms ieejas karstā ūdens tvertnē vai pirms caurteces sildītāja.

Turpgaitas temperatūra

Turpgaitas temperatūra ir temperatūra, ar kuru apkures ūdens ieplūst kādā iekārtas komponentā, piem., apkures lokā.

No laika apstākļiem atkarīgs darbības režīms

Skatīt „Apkures režīms“

Laika programma

Laika programmās Jūs varat norādīt, kā noteiktos laika posmos darbosies jūsu apkures iekārta.

Darbības statuss

Darbības statuss nosaka, kā tiek izmantots attiecīgais Jūsu apkures iekārtas komponents.

Piem., telpu apkurei darbības statusi atšķiras, piem., ar dažādiem temperatūru līmeņiem.
Darbības statusu maiņas laikus Jūs nosakāt, iestatot laika programmu.

Cirkulācijas sūknis

Cirkulācijas sūknis sūknē karsto ūdeni uz gredzena formas cauruli starp karstā ūdens tvertni un ūdens ņemšanas vietām (piem., ūdens krānu). Tādējādi ūdens ņemšanas vietā ātri ir pieejams karstais ūdens.

Norāde par utilizāciju

Iepakojuma utilizācija

Jūsu Viessmann izstrādājuma iepakojuma utilizāciju uzņemas Jūsu specializētais siltumtehnikas uzņēmums.

Norāde par utilizāciju (Turpinājums)

LV: Iepakojuma atkritumi saskaņā ar likuma normām ar sertificētu pārstrādes uzņēmumu tiek nogādāti pārstrādei.

AT: Iepakojuma atkritumi saskaņā ar likuma normām ar sertificētu pārstrādes uzņēmumu tiek nogādāti pārstrādei. Izmantojiet likumā noteikto utilizācijas sistēmu ARA (Altstoff Recycling Austria AG, licences numurs 5766).

Galējā apkures iekārtas ekspluatācijas pārtraukšana un utilizācija

Viessmann izstrādājumi ir pārstrādājami. Apkures iekārtas komponentes un ekspluatācijas vielas neizmest sadzīves atkritumos.
Par atbilstošu vecās iekārtas utilizāciju, lūdzu, konsultējieties ar savu specializētais siltumtehnikas uzņēmumu.

LV: Ekspluatācijas vielas piem., siltumnesējus) var utilizēt ar komunālās atkritumu savākšanas iestādes palīdzību.

AT: Ekspluatācijas vielas piem., siltumnesējus) var utilizēt ar komunālās atkritumu savākšanas iestādes palīdzību ASZ (atkritumu savākšanas centrs).

Pamatvārdu saraksts

Ā
Ārējais pieslēgums..... 17

A
Apkope..... 50
Apkopes ziņojums
– Indikācija..... 49
Apkopes ziņojums (servisa ziņojums)
– Nolasīšana..... 40
Apkures iekārta
– Izslēgšana..... 44
Apkures laiku iestatīšana..... 18
Apkures loka sūknis..... 58
Apkures loks..... 58
Apkures loks ar maisītāju..... 55
Apkures loku apzīmējums..... 34
Apkures loku nosaukumi..... 34
Apkures raksturlīkne
– Iestatīšana..... 26
– Skaidrojums..... 56
Apkures raksturlīknes līmenis..... 56
Apkures raksturlīknes slīpums..... 56
Atbildība..... 8
Atiestatīšana..... 37
Atklātā pirmkoda licences
– Radio modulis..... 39
– Vadības bloks..... 39
Atpakaļgaitas temperatūra..... 59
Atslēgšanas režīms..... 44, 55
Atvaļinājums..... 28
Aukstas telpas..... 47

B
Brīvdienas mājās..... 12
– Ieslēgšana..... 28
– Izslēgšana..... 28
Brīvdienu programma
– Ieslēgšana..... 28, 29
– Izslēgšana..... 29

C
Cirkulācijas sūknis..... 60
– Enerģijas taupīšana..... 12
– Laika fāzes..... 30
– Laika programma..... 30

D
Darbības programma
– Apkure, karstais ūdens..... 16
– Iestatīšana, karstais ūdens..... 30
– īpaša..... 17
– Termina skaidrojums..... 55
– Tikai karstais ūdens..... 59
Darbības režīms
– Skaidrojums..... 55
Darbības statuss..... 60
– Skaidrojums..... 55
Darbības stāvokļu nolasīšana..... 39
Datuma iestatīšana..... 34
Datums/pulksteņa laiks, rūpnīcas iestatījums..... 11
Degļa atbloķēšana..... 42
Dienas temperatūra (normāla telpu temperatūra)..... 25
Dienas temperatūra (normālā telpu temperatūra)..... 11
Dienas temperatūra (normālā turpgaitas temperatūra)..... 11
Displeja apgaismojums..... 33
Displeja tīrīšana..... 37
Drošības vārsts..... 59
Dūmvada pārbaudes režīms..... 43
Dzeramā ūdens filtrs..... 60
Dzeramā ūdens higiēna..... 31

E
Ekrānsaudzētājs..... 13
Ekspluatācijas pārtraukšana..... 44
Ekspluatācijas uzsākšana..... 11
Enerģijas bilance..... 21, 22
Enerģijas taupības funkcija
– Brīvdienu programma..... 28
Enerģijas taupīšana (padomi)..... 12
Enerģijas taupīšana funkcija
– Ilgas prombūtnes laikā..... 28

F
Fakt. temperatūras nolasīšana..... 39
Filtrs
– Dzeramais ūdens..... 60

G
Gaidstāves režīms..... 13
Gaismas vadotne..... 13, 33
– Nozīme..... 13
Gaišuma iestatīšana..... 33
Galvenā izvēlne..... 15
Gatavības indikācija..... 11
Glosārijs..... 55
Grīdas apkure..... 55
Grīdas žāvēšana..... 17

I
Iekārta
– Ieslēgšana..... 45
Iepriekš veiktie iestatījumi..... 11
Ieslēgšana
– Atslēgšanas režīms..... 44
– Iekārta..... 45
– Pretaizsalšanas aizsardzības kontrole..... 44
Informācija..... 10
Informācija par produktu..... 10
Informācijas nolasīšana..... 39
Interneta piekļuves ieslēgšana..... 36
Izlase..... 23
Izlases sastādīšana..... 23
Izmantošana..... 9
Izslēgšana
– Apkures iekārta ar pretaizsalšanas aizsardzības kontroli..... 44
– Iekārta bez pretaizsalšanas aizsardzības kontroles 44
Izvēlnes struktūra..... 51

6131284

Pamatvārdu saraksts (Turpinājums)

J
Juridiskā informācija
– Radio modulis..... 39
– Vadības bloks.....39

K
Karstā ūdens sagatavošana
– Ārpus laika programmas..... 31
– Darbības programma..... 16, 30
– Enerģijas taupīšana..... 12
– Komforts.....12
– Laika fāzes.....30
– Laika programma..... 30
– Rūpnīcas iestatījums..... 11
Karstā ūdens sagatavošana, vienreizēja..... 21
Karstā ūdens temperatūra
– Iestatīšana.....30
– Paaugstināta..... 31
Karstā ūdens tvertnes temperatūras.....21
Komforts (padomi).....12

L
Laika fāzes
– Cirkulācijas sūknis.....30
– Karstā ūdens sagatavošana.....30
– Telpu apkure.....26
Laika fāzes dzēšana..... 19
Laika fāzes maiņa..... 19
Laika fāžu iestatīšana..... 18
Laika programma..... 12, 60
– Cirkulācijas sūknis.....30
– Enerģijas taupīšana..... 12
– Iestatīšana.....17
– Karstā ūdens sagatavošana.....30
– Komforts.....12
– Telpu apkure.....26
Licences..... 11
– Radio modulis..... 39
– Vadības bloks.....39
Līmenis.....26

M
Manometrs..... 45
Mērvienību iestatīšana..... 35

N
Nakts pazemināšana.....59
Nakts temperatūra (pazeminātā telpu temperatūra)...11
Nakts temperatūra (pazeminātā turpgaitas temperatūra)..... 11
Nav karstā ūdens..... 48
nepieciešamā temperatūra.....59, 60
Nodošana ekspluatācijā..... 45
No laika apstākļiem atkarīgs darbības režīms..... 60
Nolasīšana..... 20, 21
– Apkopes ziņojums (servisa ziņojums)..... 40
– Darbības stāvokļi.....39
– Gāzes patēriņš siltuma ģeneratorā..... 20, 21
– Informācija.....39
– Karstā ūdens tvertne.....21
– Palīgteksti.....39
– Temperatūras..... 39
– Traucējuma ziņojums..... 41
Normālais apkures režīms.....11
Normālā telpu temperatūra (dienas temperatūra)..... 11
Normālā turpgaitas temperatūra (dienas temperatūra)..... 11
Normāls apkures režīms.....11
No telpas temperatūras neatkarīgs darbības režīms. 59
No telpu gaisa atkarīgs darbības režīms.....59

P
Paaugstināta karstā ūdens temperatūra..... 31
Palīgtekstu nolasīšana..... 39
Pamatindikācija
– Apkure.....20
– Enerģijas kontrolpults.....20
– Izlase.....23
– Karstais ūdens..... 20
– Pastāvīga darbība.....20
– Sistēmas pārskats.....23
Papildu iestatījumi..... 34
Paplašināšanas komplekts.....55
Pārbaude.....50
Pārbaudes režīms.....43
Pastāvīgas pamatindikācijas izvēle.....35
pazemināšanas režīms..... 55
Pazemināts apkures režīms..... 11
Pazeminātā telpu temperatūra (nakts temperatūra)... 11
Pazeminātā turpgaitas temperatūra (nakts temperatūra)..... 11
Piekļuves bloķēšana..... 33
Piekļuves punkta režīms..... 39
Pirmās ekspluatācijas uzsākšana..... 11
Pretaizsalšanas aizsardzība.....11
Pretaizsalšanas aizsardzības kontrole..... 11, 44
Pulksteņa laika iestatīšana.....34
Pulksteņa laiks/datums, rūpnīcas iestatījums.....11

R
Rūpnīcas iestatījums..... 11
Rūpnīcas iestatījumu atjaunošana.....37

S
Sākotnējie iestatījumi..... 37
Sākumekrāns..... 13
Saules kolektors.....59
Signāltonis pogām.....34
Siltuma ģeneratora apkures darbības izmainīšana....26
Siltuma ģeneratora ieslēgšana.....45
Siltuma ģenerators
– Ieslēgšana.....45
Skursteņslauķa veikta izplūdes gāzu mērīšana..... 43
Slīpums..... 26

6131284

Pamatvārdu saraksts (Turpinājums)

Specializētais uzņēmums....35
Specializētā siltumtehnikas uzņēmuma kontaktdati...35
Spiediena indikācija.... 45
Statiskā IP adresēšana.... 37
Statusa indikācija.... 13
Strāvas padeves pārtraukums.... 12
Sūknis
– Apkures loks....58
– Cirkulācija....60
– Saules kolektora loks.... 59
– Tvertnes apsilde....60

T
Tālvadības radiosavienojuma ieslēgšana.... 36
Taustiņu tonis.... 34
Tehniskā apkope.... 50
Tehniskās apkopes līgums.... 50
Telpu apkure
– Darbības programma.... 16
– Ieslēgšana....25
– Izslēgšana....25
– Laika fāzes....26
– Laika programma.... 26
– Rūpnīcas iestatījums.... 11
Telpu temperatūra
– Enerģijas taupīšana.... 12
– Normālam apkures režīmam....25
– Pielāgošana ilgas uzturēšanās gadījumā....27
Temperatūra
– Nepieciešamā temperatūra....59, 60
– Normāla telpu temperatūra.... 25
Temperatūras
– nolasīšana....39
Terminu skaidrojumi.... 55
Tīkla izvēle.... 36
Tīkla slēdzis.... 45
Tīrīšana....37, 50
Tīrīšanas norādes.... 50
Traucējuma indikācija....49
Traucējuma ziņojums
– Apstiprināšana.... 41
– Nolasīšana.... 41
Traucējumu novēršana....47
Turpgaitas temperatūra....25, 60
Tvertnes uzpildes sūknis....60

Ū
Ūdens pārāk karsts.... 49
Ūdens par aukstu....48

U
Uzturēšana kārtībā....50

V
Vadība bloķēta.... 49
Vadības elementi....13
Valodas iestatīšana....35
Vasaras laika pārslēgšana....11
Vasaras režīms....55, 59
Vienreizēja karstā ūdens sagatavošana.... 21
– Ieslēgšana....31
– Izslēgšana....31

W
WLAN savienojums....36
WLAN tīkls.... 36

Z
Zemas jaudas radiosignāls iesl./izsl....36
Ziemas/vasaras laika pārslēgšana.... 11
Ziemas laika pārslēgšana....11
Ziemas režīms....55

6131284

6131284

6131284

Sertifikācija

RoHS
compliant
2011 / 65 / EU

Jūsu kontaktpersonas

Ja rodas jautājumi par Jūsu apkures iekārtas tehnisko apkopi un remontdarbiem, jautājiet, lūdzu, savam specializētajam siltumtehnikas uzņēmumam. Specializētos siltumtehnikas uzņēmumus Jūsu apkārtnē Jūs varat atrast, piem., interneta mājas lapā www.viessmann.de.

Viessmann SIA
Āraišu iela 37
Rīga, LV-1039
Tālr: (+371)6 754 52 92
Fakss: (+371)6 780 11 92
E-pasts: info@viessmann.lv
Mājas lapas adrese: www.viessmann.com

6131284 Paturam tiesības uz tehniskām izmaiņām